Bezpečnostní pokyny

Před použitím výrobku si pečlivě přečtěte tuto příručku a uschovejte ji pro budoucí potřebu.
Tento výrobek je určen k úklidu podlah pouze v domácím prostředí. Nepoužívejte ho venku, na jiných površích než podlahách nebo v komerčních či průmyslových prostorách.

Omezení použití

- Toto zařízení mohou používat děti od věku 8 let a osoby se sníženými fyzickými, smyslovými nebo mentálními schopnostmi nebo nedostatkem zkušeností a vědomostí, pouze pokud je jim poskytnut dohled a vedení týkající se bezpečného použití zařízení a pochopení případných rizik. Děti by si neměly se zařízením hrát. Čištění a uživatelskou údržbu by neměly provádět děti bez dohledu.
- Toto zařízení není určeno k použití osobami (včetně dětí) se sníženými fyzickými, smyslovými nebo mentálními schopnostmi nebo nedostatkem zkušeností a vědomostí, pokud jim není poskytnut dohled a vedení týkající se použití zařízení osobou, která zodpovídá za jejich bezpečnost.
- Děti musí být pod dohledem, aby si se spotřebičem nehrály.
- Spotřebič je třeba používat pouze s napájecí jednotkou, která je s ním dodávána.
- Tento spotřebič obsahuje baterie, které mohou vyměňovat pouze zkušené osoby.
- Jsou-li poškozeny kolíky částí zástrčky, je třeba napájecí adaptér vyřadit.
- Pokud dojde k poškození nabíječky nebo baterie, je nutné je vyměnit za originální součástku zakoupenou u výrobce nebo v oddělení poprodejního servisu.
- Při přejetí spotřebiče přes přívodní kabel může dojít k ohrožení.
- Udržujte vlasy, volné oblečení, prsty a všechny tělesné části mimo dosah pohyblivých částí a otvorů.
- Nepoužívejte robotický vysavač k čištění žádných hořících látek.
- Nezvedejte robotický vysavač za kryt laserového radaru.
- Před čištěním a prováděním údržby se ujistěte, jestli je robotický vysavač vypnutý a napájecí adaptér odpojený od napájení.
- Nepoužívejte robotický vysavač v oblastech vyvýšených nad úrovní terénu, jako jsou podkroví, otevřené balkóny nebo povrchy nábytku, pokud není na místě ochranná bariéra.
- Nepoužívejte robotický vysavač při okolní teplotě vyšší než 40 °C nebo nižší než 0 °C nebo na podlaze s kapalinami či lepkavými látkami.
- Před použitím robotického vysavače odstraňte z podlahy všechny kabely, abyste zabránili jejich tahání během úklidu.
- Odstraňte z podlahy všechny křehké nebo volně ležící předměty, jako jsou vázy nebo plastové sáčky, aby robotickému vysavači nebránily v pohybu nebo aby do nich nevrazil a nepoškodil je.
- Ať už robotický vysavač stojí, nebo je v pohybu, neusazujte na něj děti, domácí zvířata ani na něj neumisťujte žádné předměty.
- Nepoužívejte na koberec funkci mopu.
- Nedovolte, aby robotický vysavač sbíral tvrdé nebo ostré předměty, jako jsou stavební materiály, sklo nebo hřebíky.

- Nepokládejte robotický vysavač vzhůru nohama. Laserový radarový kryt by se nikdy neměl dotýkat země.
- Používejte tento výrobek pouze v souladu s uživatelskou příručkou. Za jakékoli ztráty či poškození způsobená nevhodným použitím tohoto výrobku odpovídá uživatel.
- Podrobnou elektronickou příručku najdete na stránce www.mi.com/global/support/user-guide

Bezpečnostní informace o laserovém zařízení

Laserový senzor v tomto produktu splňuje normu IEC 60825-1:2014 a EN 60825-1:2014/A11:2021 pro laserové produkty třídy 1. Během používání se vyhněte přímému kontaktu s očima.
LASEROVÝ PRODUKT TŘÍDY 1
SPOTŘEBITELSKÝ LASEROVÝ PRODUKT
EN 50689:2021

Baterie a nabíjení

- VÝSTRAHA: Nepoužívejte baterie, nabíjecí dokovací stanici ani dokovací stanici třetích stran.
- VÝSTRAHA: Používejte pouze napájecí jednotku dodanou s tímto spotřebičem.
- VÝSTRAHA: Pro účely dobíjení baterie používejte pouze odnímatelnou napájecí jednotku dodanou s tímto zařízením.
- Používejte pouze s napájecí jednotkou <BLJ24WJ200100P-V>.
- Nepokoušejte se sami rozebírat, opravovat nebo upravovat baterii nebo nabíjecí dokovací stanici.
- Pokud baterie teče, odpojte robotický vysavač okamžitě ze sítě. Pokud přijdete do styku s jakoukoli látkou, která může z baterie vytéct, omyjte si postižené místo velkým množstvím vody a okamžitě vyhledejte lékařskou pomoc.
- Nevystavujte spotřebič ani baterii nadměrným teplotám.
- Dávejte pozor na riziko zkratování svorek bateriového spotřebiče nebo baterie kovovými předměty.
- Neumisťujte nabíjecí dokovací stanici blízko zdroje tepla.
- K otírání nebo čištění nabíjecích kontaktů nabíjecí dokovací stanice nepoužívejte mokrý hadřík ani mokré ruce.
- Pokud nebude robotický vysavač delší dobu používán, plně ho nabijte a pak ho vypněte a uložte na suchém a chladném místě. Aby nedošlo k poškození baterie nadměrným vybitím, dobijte robotický vysavač aspoň jednou za 3 měsíce.

- Nenabíjejte nenabíjecí baterie.
- K posunu nabíjecí dokovací stanice mezi 50 Hz a 60 Hz není potřeba žádný zásah ze strany uživatelů a výrobek se dokáže přizpůsobit jak pro 50 Hz, tak pro 60 Hz.
- Lithium-iontová sada baterie obsahuje látky, které jsou nebezpečné pro životní prostředí. Před likvidací robotického vysavače nejprve prosím vyjměte sadu baterií a pak ho zlikvidujte nebo recyklujte v souladu s místními zákony a předpisy země nebo regionu, kde je používán.
- Před likvidací spotřebiče je nutné baterii ze spotřebiče vyjmout.
- Při vyjmutí baterie musí být zařízení odpojeno od zdroje napájení.
- Baterii je třeba bezpečně zlikvidovat.
- Když vyjímáte baterie z výrobku, je lepší, jsou-li vybité. Zkontrolujte také, že je produkt odpojen od napájení.
  1. Odinstalujte šroub na spodní části a pak odstraňte kryt.
  2. Odpojte konektor baterií a baterie vyjměte. Nepoškozujte pouzdro baterie, abyste předešli riziku zranění.
  3. Baterie odevzdejte profesionální recyklační organizaci.


Pouze pro použití ve vnitřních prostorech.


Před použitím si přečtěte pokyny.

Přehled o výrobku

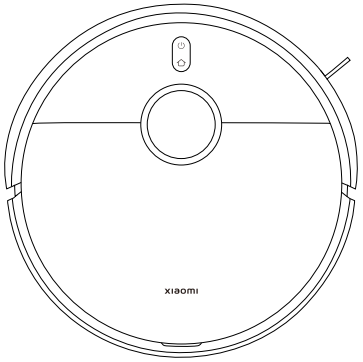

Robotický vysavač

Předinstalované příslušenství



Kartáč



Kryt kartáče

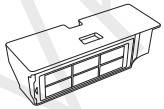

Nádoba na prach
(nainstalujte před vysáváním a vytíráním)



Nádrž na vodu
(nainstalujte před vysáváním a vytíráním)

Další příslušenství



Držák podušky mopu × 2

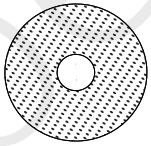

Poduška mopu × 2
(předinstalována na držáku podušky mopu)

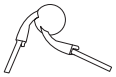

Boční kartáč

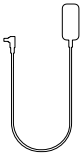

Napájecí adaptér

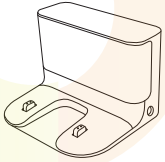

Nabíjecí dokovací stanice



Uživatelská příručka



Průvodce obrázky



Upozornění k záruce

Poznámka: Ilustrace výrobku, příslušenství a uživatelského rozhraní v uživatelské příručce slouží pouze k referenčním účelům. Skutečný výrobek a jeho funkce se mohou díky vylepšením výrobku lišit.

Přehled o výrobku

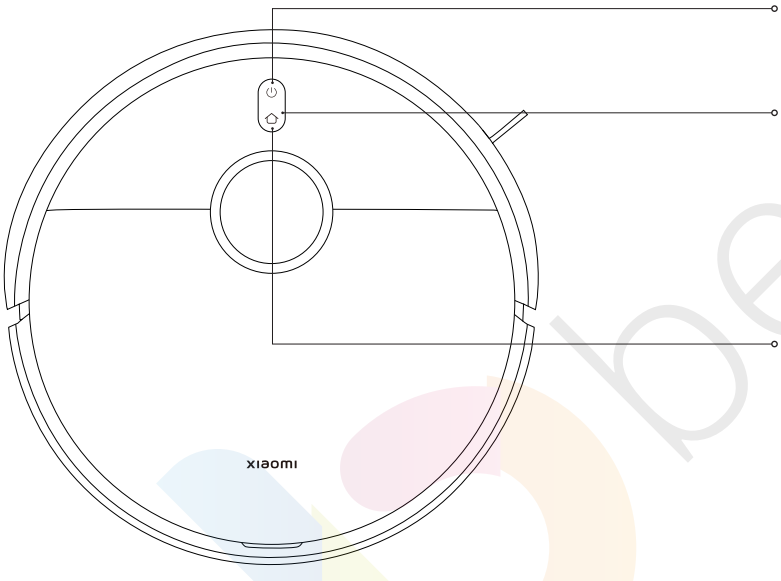

- K vypnutí nebo zapnutí stiskněte a podržte po dobu 3 sekund
- Stisknutím zahájíte nebo pozastavíte čištění

- Stisknutím vysavač pozastavíte, když je v provozu
- Stisknutím spustíte dokování, když je pozastaveno
- Stisknutím zastavíte dokování, když se vrátí do nabíjecí dokovací stanice
- Stisknutím a podržením po dobu 3 sekund zapnete nebo vypnete dětskou pojistku

Kontrolka

- Bílá: Funguje normálně
- Pomalu bliká bílé: Nabíjení (střední/vysoký stav baterie)
- Bliká bíle: Dokování/aktualizace firmwaru/obnovení továrního nastavení

- Oranžová: Síť odpojena
- Pomalu bliká oranžově: Nabíjení (vybitá baterie)
- Bliká oranžová: Chyba robotického vysavače

- Modrá po dobu 2 sekund: Síť je připojena
- Pomalu bliká modře: Připojování k síti
- Bliká modře: Obnovení Wi-Fi/čekání na připojení k síti

Přehled o výrobku

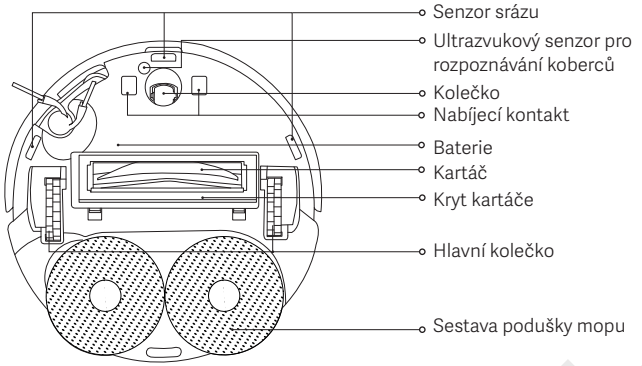

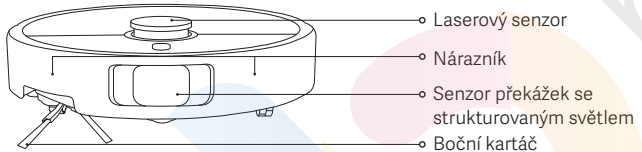

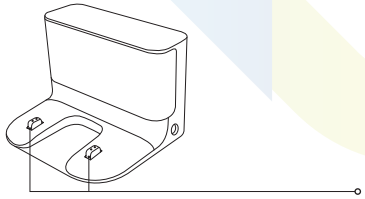

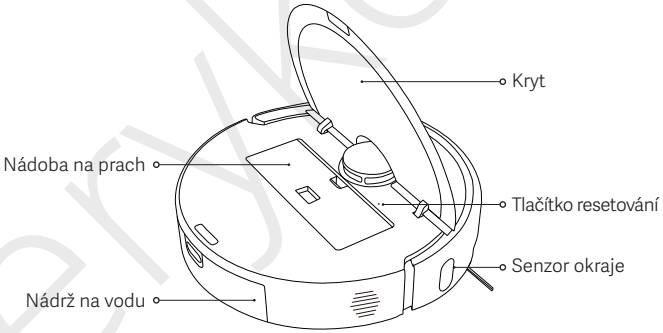

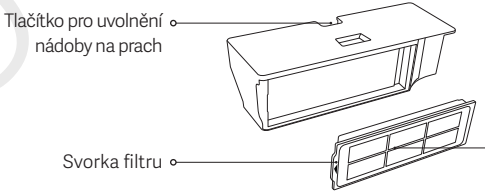

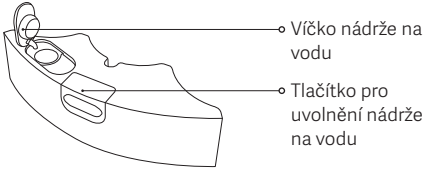

beryko

Před použitím

1. Odstraňte ochranné pásky.

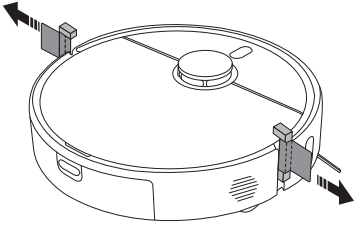

2. Nainstalujte boční kartáč a sestavu podušky mopu.

Podle obrázku proveďte instalaci bočního kartáče a sestavy podušky mopu. Jsou správně nainstalovány, když se ozve „cvaknutí".

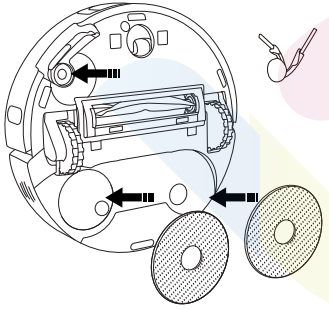

3. Odstraňte ochrannou fólii z nabíjecí dokovací stanice, umístěte nabíjecí dokovací stanici ke stěně a připojte ji k napájení.

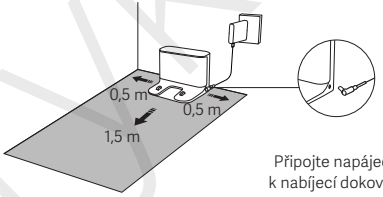

Připojte napájecí adaptér k nabíjecí dokovací stanici.

VAROVÁNÍ:

- Nevystavujte nabíjecí dokovací stanici přímému slunci.
- Nepokládejte žádné předměty do vzdálenosti 0,5 m po obou stranách nabíjecí dokovací stanice nebo 1,5 m před ní.

4. Nabijte robotický vysavač.

Umístěte robotický vysavač na nabíjecí dokovací stanici a nabíjejte jej.

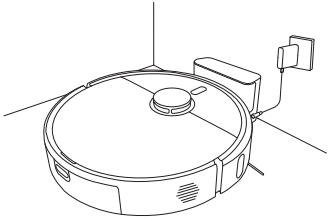

Poznámky:

- Chcete-li zajistit optimální výkon baterie, před prvním použitím ji plně nabijte.
- Umístěte robotický vysavač na nabíjecí dokovací stanici a ujistěte se, jestli jsou jeho nabíjecí kontakty zarovnány. Robotický vysavač se automaticky zapne a během nabíjení jej nelze vypnout.

Jak používat

Připojení k aplikaci Xiaomi Home

Tento výrobek pracuje s aplikací Xiaomi Home. Používejte aplikaci Xiaomi Home k řízení vašeho zařízení a k interakci s dalšími inteligentními domácími zařízeními.

Nasnímáním kódu QR stáhněte a nainstalujte aplikaci. Pokud je aplikace už nainstalovaná, budete přesměrováni na stránku nastavení připojení. Nebo vyhledejte v obchodu s aplikacemi text „Xiaomi Home", abyste ji mohli stáhnout a nainstalovat.

7F4E365C

Otevřete aplikaci Xiaomi Home, klepněte vpravo nahoře na ikonu „+" a pak podle pokynů přidejte své zařízení.

Poznámky:

- Jsou podporovány pouze sítě Wi-Fi s frekvencí 2,4 GHz.
- Verze aplikace může být aktualizována. Postupujte podle pokynů pro aktuální verzi aplikace.
- Když se robotický vysavač úspěšně připojí k aplikaci Xiaomi Home, úspěšně se připojí k síti. Můžete provést reset Wi-Fi a odpojit jej od sítě..

Opětovné nastavení Wi-Fi

- Když je robotický vysavač zapnutý, stiskněte a podržte tlačítka ⌂ a ⏻ po dobu 7 sekund, dokud se neozve hlasová zpráva. Wi-Fi je úspěšně resetována, když kontrolka bliká modře.
- Připojení Wi-Fi resetujte, když je třeba robotický vysavač odpojit od sítě nebo změnit síť.

Problém	Řešení
Robotický vysavač se nemůže připojit k síti Wi-Fi.	• Zkontrolujte, zda je heslo Wi-Fi správné. • Robotický vysavač nepodporuje frekvenční pásmo sítě 5 GHz, připojte jej k síti 2,4 GHz. • S připojením Wi-Fi je problém. Resetujte Wi-Fi a stáhněte nejnovější verzi aplikace Xiaomi Home, a pak se zkuste připojit znovu. • Ujistěte se, že je robotický vysavač v oblasti s dobrým pokrytím Wi-Fi, poté resetujte jeho Wi-Fi a znovu jej připojte k síti.

Obnovení továrního nastavení

Pomocí předmětu ve tvaru špendlíku stiskněte a podržte tlačítko resetování po dobu 3 sekund, dokud se neozve hlasová zpráva. Robotický vysavač bude obnoven do továrního nastavení.

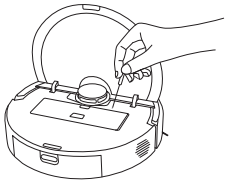

Poznámka: V případě jakéhokoli problému zkuste robotický vysavač nejprve restartovat. Pokud problém přetrvává i po restartu, obnovte tovární nastavení vysavače.

Xperyko

Jak používat

Aplikace rychlé mapování

Poté, co se robotický vysavač poprvé připojí k aplikaci, postupujte podle pokynů v aplikaci pro rychlé vytvoření mapy a robotický vysavač začne mapovat bez úklidu. Jakmile se vrátí do nabíjecí dokovací stanice, proces mapování je dokončen a mapa se automaticky uloží.

Příprava před mapováním:

- Ujistěte se, že je robotický vysavač plně nabitý a začíná z nabíjecí dokovací stanice.
- Otevřete dveře mapovaných místností, sledujte robotický vysavač během celého procesu a odstraňte předměty, které by mohly bránit přesnému mapování.
- Doporučujeme zablokovat místa, kde by robotický vysavač mohl uvíznout nebo být poškrábán, a další místa nevhodná pro jeho vstup.

Nastavení virtuálních zdí nebo zakázaných oblastí po mapování:

- Doporučuje se nastavit virtuální stěny nebo omezené oblasti v místech, kde by robotický vysavač mohl uvíznout nebo být poškrábán, a další oblasti, do kterých není vhodné vstupovat.

Spuštění vysávání a mopování

1. Stisknutím a podržením tlačítka pro uvolnění nádrže na vodu vyjměte nádržku na vodu. Otevřete víko a naplňte jej čistou vodou.



VAROVÁNÍ:

- Nepřidávejte do nádrže na vodu kapaliny, jako je horká voda, čisticí nebo dezinfekční prostředky, aby nedošlo k poškození robotického vysavače.
- Funkce robotického vysavače jsou před opuštěním továrny testovány, takže v něm mohou být zbytky vody. To je normální.

2. Naplněnou nádrž na vodu vložte do robotického vysavače podle obrázku. Je správně nainstalována, když se ozve „cvaknutí".

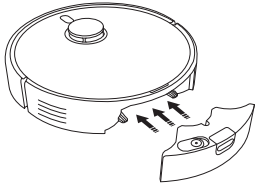

Jak používat

3. Sestavu podušky mopu nainstalujte do polohy podle obrázku. Sestava mopu je nainstalována na místě, když se ozve „cvaknutí“. Stisknutím tlačítka ⏻ zahájíte vysávání a mopování.

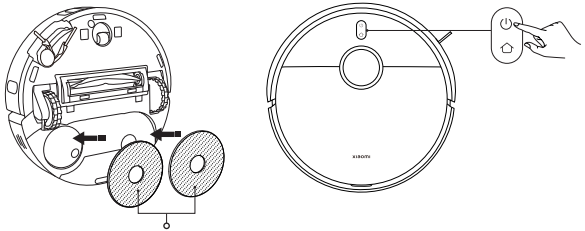

Sestava podušky mopu
(s nainstalovanými poduškami mopi)

VAROVÁNÍ: Po dokončení mopování vyjměte nádrž na vodu a zbytky vody ihned vylijte. Pak vyčistěte a vysušte podušku mopu, aby nedošlo ke vzniku zápachu nebo plísní.

Chcete-li používat pouze funkci vysávání, vyjměte sestavu podušky mopu.

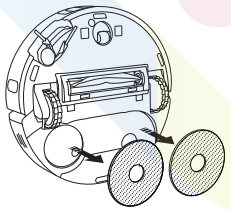

Zapnutí/vypnutí

- Stisknutím a podržením tlačítka ⏻ na 3 sekundy zapněte robotický vysavač a rozsvítí se kontrolka.
- Pokud je robotický vysavač zastaven a není nabitý, stiskněte a podržte tlačítko ⏻ po dobu 3 sekund, čímž jej vypnete.

Poznámka: Pokud se robotický vysavač nabíjí, automaticky se zapne a nelze jej vypnout.

Pozastavit

Když je robotický vysavač v provozu, stisknutím libovolného tlačítka na robotickém vysavači jej pozastavte a poté stisknutím tlačítka ⏻ pokračujte v úklidu.

Poznámka: Robotický vysavač nezvedejte ani s ním nepohybujte, pokud je pozastavený. V opačném případě může dojít k chybám při určování polohy, které by mohly zabránit návratu robotického vysavače do nabíjecí dokovací stanice nebo způsobit ztrátu dat mapy.

Režim spánku

- Robotický vysavač přejde do režimu spánku po pozastavení na 10 minut.
- V režimu spánku se kontrolka robotického vysavače vypne. Stisknutím libovolného tlačítka vysavač z režimu spánku probudíte.

Poznámka: Robotický vysavač se automaticky vypne po 6 hodinách pobytu v režimu spánku.

Dětská pojistka

Stisknutím a podržením tlačítka ⌂ po dobu 3 sekund během nabíjení nebo pauzy zapnete nebo vypnete funkci dětské pojistky.

Jak používat

Obnovení čištění

Pokud se robotický vysavač začne během úklidu vybíjet, automaticky se vrátí do nabíjecí dokovací stanice, aby se dobil, a po dostatečném nabití bude pokračovat v úklidu tam, kde skončil.

Režim Nerušit

V režimu nerušit (DND) robotický vysavač nepokračuje v úklidu ani neprovádí naplánované úklidy. Režim Nerušit můžete aktivovat nebo deaktivovat v aplikaci.

Péče a údržba

Čištění nádrže na vodu

Vyjměte nádrž na vodu, otevřete její víko, naplňte ji malým množstvím čisté vody, protřepejte ji, abyste vypláchli její vnitřek, a vylijte špinavou vodu.

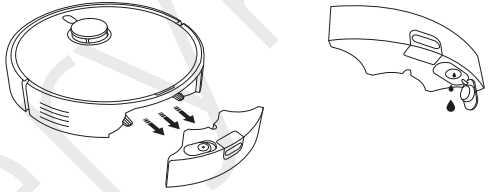

VAROVÁNÍ:

- Nádrž na vodu neoplachujte ani nenamáčejte.
- Nádrž na vodu pravidelně čistěte, abyste zabránili usazování nečistot, které ovlivňují čisticí výkon.

Čištění nádoby na prach a filtru

1. Otevřete horní kryt robotického vysavače a stisknutím tlačítka pro uvolnění nádoby na prach vyjměte nádobu na prach z robotického vysavače směrem nahoru.

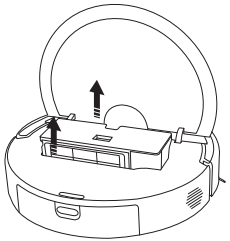

Péče a údržba

2. Sejměte filtr ze svorky filtru. Jemným poklepáním na rám filtru odstraňte prach a nečistoty a vyprázdněte nádobu na prach.

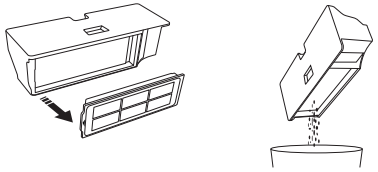

Poznámky:
- Nepokoušejte se čistit filtr kartáčem nebo prsty.
- Časté oplachování se nedoporučuje, jinak by mohlo dojít k poškození filtru.
- K čištění nádoby na prach a filtru používejte pouze čistou vodu. Nepoužívejte čisticí prostředky.

3. V případě potřeby vypláchněte nádobu na prach a filtr čistou vodou.

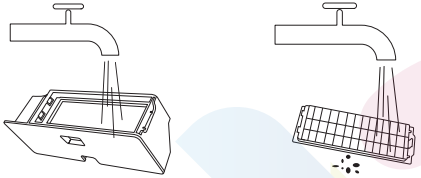

4. Před opětovnou instalací nechte nádobu na prach a filtr zcela vyschnout.

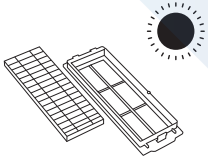

Čištění podušky mopu

Odstraňte podušku mopu z jejího držáku, poté ji umyjte a osušte.

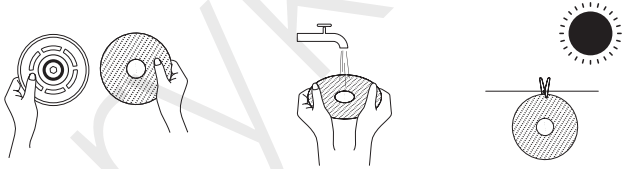

Čištění bočního kartáče a kolečka

1. Otočte robotický vysavač vzhůru nohama a vytáhněte boční kartáč a kolečko nahoru.
2. Vyčistěte všechny vlasy nebo nečistoty, které mohly uvíznout na bočním kartáči a kolečku.
3. Znovu nasaďte boční kartáč a kolečko.

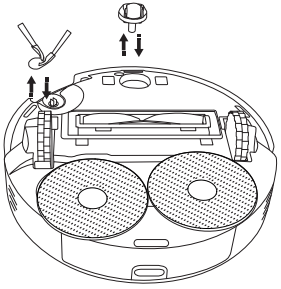

Poznámka: Po vyčištění boční kartáč a kolečko ihned znovu nasaďte.

Péče a údržba

Čištění senzorů a nabíjecích kontaktů

Senzory a nabíjecí kontakty prosím pravidelně čistěte měkkým suchým hadříkem.

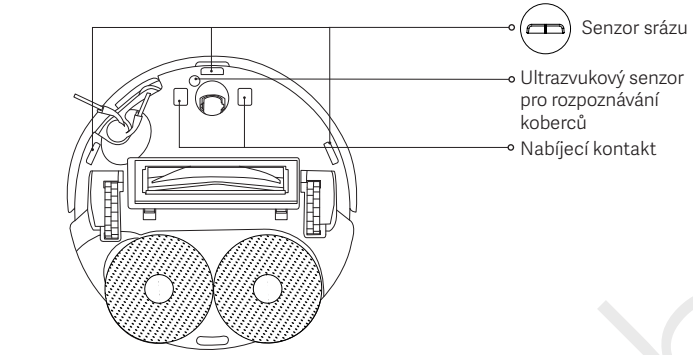

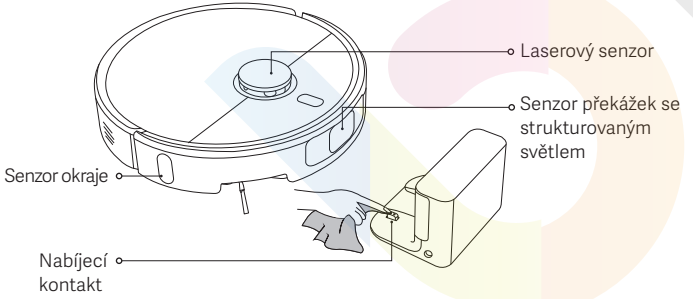

Čištění kartáče

1. Otočte robotický vysavač vzhůru nohama a stisknutím dvou tlačítek pro uvolnění sejměte kryt kartáče.
2. Vyjměte kartáč a vytáhněte odnímatelný koncový kryt, abyste vyčistili nečistoty.
3. Po vyčištění znovu nasaďte odnímatelný koncový kryt, kartáč a kryt kartáče v pořadí. Kryt kartáče je nainstalován na místě, když se ozve „cvaknutí".

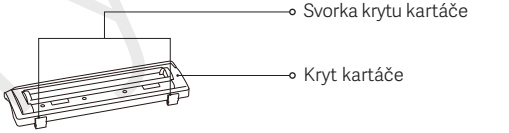

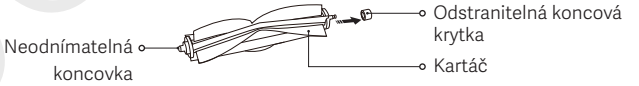

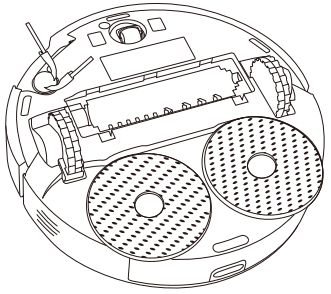

benko

Péče a údržba

Díly	Frekvence údržby	Četnost výměny
Boční kartáč	Každé 2 týdny	3–6 měsíců
Kartáč	Každé 2 týdny	6–12 měsíců
Filtr	Každé 2 týdny	3–6 měsíců
Kryt kartáče	/	3–6 měsíců (nebo po opotřebení)
Poduška mopu	Po každém použití	1–3 měsíce (nebo po opotřebení)
Nádoba na prach	Po každém použití	/
Nádrž na vodu	Vyčistěte podle potřeby	/
Kolečko	Každý měsíc	/
Laserový senzor		
Senzor překážek se strukturovaným světlem		
Ultrazvukový senzor pro rozpoznávání koberců		
Senzor srázu		
Senzor okraje		
Nabíjecí kontakty		

Poznámka: Frekvence výměny je pouze orientační. Pokud je díl poškozený, je nutné jej vyměnit okamžitě, aby byl zajištěn efektivní úklid.

Běžné problémy

Problém	Možná příčina a řešení
Sestava mopu se neotáčí.	Sestava mopu se může zaseknout o cizí předmět. Vysypte ji.
Poduška mopu není vlhká.	Zkontrolujte, zda je v nádrži na vodu dostatek vody. Upravte nastavení vodní hladiny v aplikaci. Při správné instalaci sestavy mopu postupujte podle pokynů v uživatelské příručce.
Poduška mopu je příliš mokrá.	Upravte nastavení vodní hladiny v aplikaci. Zkontrolujte, že je víčko nádrže na vodu dobře zavřené.
Robotický vysavač již neuklízí účinně nebo za sebou nechává prach.	Nádoba na prach je plná. Vyčistěte ho a zkuste to znovu. Filtr je ucpaný. Vyčistěte ho a zkuste to znovu. V kartáči se mohl zachytit cizí předmět. Vyčistěte ho a zkuste to znovu.
Robotický vysavač vydává při úklidu podivné zvuky.	Do kartáče, bočního kartáče nebo jednoho z hlavních kol se mohl zachytit cizí předmět. Vypněte robotický vysavač a odstraňte, pokud možno, všechnu nečistotu.
Robotický vysavač nelze zapnout.	Baterie je téměř vybitá. Úplně robotický vysavač nabijte a zkuste to znovu. Teplota okolí je příliš nízká (méně než 0 °C) nebo příliš vysoká (více než 40 °C).
Robotický vysavač nezačne uklízet.	Baterie je téměř vybitá. Úplně robotický vysavač nabijte a zkuste to znovu.

Běžné problémy

Problém	Možná příčina a řešení
Robotický vysavač nepokračuje v úklidu.	Ujistěte se, že robotický vysavač není nastaven do režimu Nerušit. V tomto režimu stisknutí dokovacího tlačítka na robotickém vysavači, klepnutí na dokovací tlačítko v aplikaci Xiaomi Home nebo přesunutí robotického vysavače zpět do nabíjecí dokovací stanice neobnoví úklid.
Robotický vysavač se nevrací do nabíjecí dokovací stanice.	Kolem nabíjecí dokovací stanice je příliš mnoho překážek. Umístěte nabíjecí dokovací stanici do otevřenějšího prostoru. Robotický vysavač je příliš daleko od nabíjecí dokovací stanice. Přesuňte ho blíž k nabíjecí dokovací stanici a zkuste to znovu.
Robotický vysavač se nenabíjí.	Zkontrolujte, jestli je kolem nabíjecí dokovací stanice dost volného místa a jestli nabíjecí kontakty jsou čisté a neblokované. Teplota okolí je příliš nízká (méně než 0 °C) nebo příliš vysoká (více než 40 °C).
Robotický vysavač se chová abnormálně.	Vypněte robotický vysavač a pak ho znovu zapněte.
Robotický vysavač neprovádí plánované úklidy.	Zkontrolujte, jestli je robotický vysavač připojený k síti, jinak nemůže synchronizovat čas a provádět naplánované úklidy. Ujistěte se, že robotický vysavač není nastaven do režimu Nerušit. Režim Nerušit zabrání robotickému vysavači provádět naplánované úklidy.
Robotický vysavač se stále odpojuje.	Zkontrolujte, že je robotický vysavač připojený k internetové síti a stále se pohybuje v dosahu Wi-Fi.

Řešení problémů

Chybová výzva	Možná příčina a řešení
Zkontrolujte, zda je nádrž na vodu správně nainstalována.	Ujistěte se, že je nádrž na vodu bezpečně nainstalována.
Nebyla nainstalována podluška mopu.	Zkontrolujte, že jsou držák podušky mopu i poduška mopu bezpečně nainstalované.
Nádoba na prach odinstalována.	Nainstalujte nádobu na prach a filtr a ujistěte se, že jsou zajištěné na svém místě.
Umístěte robotický vysavač na rovný povrch.	Robotický vysavač zjistil, že je při aktivaci v úhlu. Po umístění přístroje na rovný povrch jej znovu spusťte.
Nelze se vrátit do dokovací stanice k nabíjení, přesuňte robotický vysavač do nabíjecí dokovací stanice.	Umístěte ručně robotický vysavač na nabíjecí dokovací stanici a zkontrolujte, zda je nabíjecí dokovací stanice připojena k napájení.
Odstraňte prosím všechny překážky v okolí robotického vysavače.	Robotický vysavač se mohl zachytit nebo zaseknout. Odstraňte z jeho okolí všechny překážky.
Vyčistěte prosím všechny cizí předměty z oblasti laserového senzoru.	Odstraňte všechny cizí předměty, které mohou blokovat nebo překážet laserovému senzoru, nebo robotický vysavač přemístěte na jiné místo a znovu jej spusťte.
Otřete senzory srázu a přemístěte robotický vysavač na nové místo a spusťte jej.	Část robotického vysavače může být mimo podlahu, změňte polohu robotického vysavače a znovu ho spusťte. Nebo mohou být senzory srázu zašpiněné, otřete je do sucha.
Chyba nárazníku. Zkontrolujte prosím, zda se nárazník může správně odrazit.	Kolizní nárazník se zasekl. Jemně na něj poklepejte, abyste odstranili cizí předměty; pokud tam žádné cizí předměty nejsou, přemístěte robotický vysavač na nové místo a zapněte jej.

Parametry

Robotický vysavač

Název	Robotický vysavač
Model	OV71GL
Rozměry výrobku	Ø350 × 99 mm
Čistá hmotnost	4,2 kg
Jmenovitý výkon	160 W
Jmenovité napětí	14,4 V ⎓
Nabíjecí napětí	20 V ⎓
Lithium-iontová baterie	4800 mAh (jmenovitá kapacita) 5200 mAh (nominální kapacita)
Provozní frekvence	2400–2483,5 MHz
Maximální výstupní výkon	< 20 dBm
Bezdrátová konektivita	Wi-Fi IEEE 802.11 b/g/n 2,4 GHz Bluetooth 4.2
Spotřeba energie	Pohotovostní režim: ≤ 0,5 W Pohotovostní režim při připojení na síť: ≤ 2,0 W
Doba do přechodu do stavu	Pohotovostní režim: ≤ 20 min Pohotovostní režim při připojení na síť: ≤ 20 min

Při běžném použití tohoto zařízení by se měla udržovat vzdálenost mezi anténou a tělem uživatele alespoň 20 cm.

Nabíjecí dokovací stanice

Model	OV71CDZ
Jmenovitý příkon	20 V ⎓ 1 A
Jmenovitý výstup	20 V ⎓ 1 A
Rozměry výrobku	146 × 122 × 98,5 mm
Spotřeba energie	Pohotovostní režim: ≤ 0,5 W
Doba do přechodu do stavu	Pohotovostní režim: ≤ 20 min

Napájecí adaptér

Výrobce	Zhongshan Baolijin Electronic Co., Ltd.
Model	BLJ24WJ200100P-V
Vstup	100–240 V~ 50/60 Hz 0,8 A
Výstup	20,0 V ⎓ 1,0 A 20,0 W
Průměrná aktivní účinnost	85,47 %
Účinnost při nízkém zatížení (10 %)	75,47 %
Spotřeba energie bez zatížení	0,10 W

Informace o shodě s předpisy

EU – Prohlášení o shodě

Společnost Xiaomi Communications Co., Ltd. tímto prohlašuje, že rádiové zařízení typu OV71GL je v souladu se směrnicí 2014/53/EU. Úplné znění prohlášení o shodě pro EU je k dispozici na následující internetové adrese: https://www.mi.com/global/service/support/declaration.html

Informace o likvidaci a recyklaci OEEZ



Všechny výrobky označené tímto symbolem jsou odpadní elektrická a elektronická zařízení (OEEZ, jak je uvedeno ve směrnici 2012/19/EU), která by neměla být mísena s netříděným domovním odpadem. Místo toho byste měli chránit lidské zdraví a životní prostředí odevzdáním zařízení na sběrném místě, které je určeno k recyklaci odpadních elektrických a elektronických zařízení a stanoveno vládou nebo místními úřady. Správná likvidace a recyklace pomohou zabránit potenciálním negativním dopadům na životní prostředí a lidské zdraví. Více informací o umístění a podmínkách těchto sběrných míst se dozvíte od montážního technika nebo místních úřadů.

UPOZORNĚNÍ K ZÁRUCE

TATO ZÁRUKA VÁM DÁVÁ ZVLÁŠTNÍ PRÁVA, PŘIČEMŽ DALŠÍ PRÁVA MŮŽETE MÍT NA ZÁKLADĚ ZÁKONŮ VAŠÍ ZEMĚ, PROVINCIE NEBO STÁTU. V NĚKTERÝCH ZEMÍCH, PROVINCIÍCH NEBO STÁTECH MŮŽE BÝT ZÁKONEM ULOŽENA MINIMÁLNÍ ZÁRUČNÍ DOBA. MIMO ZÁKONNÉHO VYMEZENÍ SPOLEČNOST XIAOMI NEVYLUČUJE, NEOMEZUJE ANI NERUŠÍ JINÁ PRÁVA, KTERÁ MŮŽETE MÍT. CHCETE-LI PLNĚ POROZUMĚT SVÝM PRÁVŮM, DOPORUČUJEME VÁM PROSTUDOVAT ZÁKONY VAŠÍ ZEMĚ, PROVINCIE NEBO STÁTU.

1. OMEZENÁ ZÁRUKA NA PRODUKT
Společnost Xiaomi zaručuje, že produkty nebudou během záruční doby při běžném používání a při používání v souladu s příslušnou uživatelskou příručkou produktu vykazovat vady v materiálech ani zpracování.
Doba platnosti a podmínky týkající se zákonných záruk jsou uvedeny v příslušných místních zákonech. Další informace o výhodách spotřebitelských záruk naleznete na oficiálních webových stránkách společnosti Xiaomi https://www.mi.com/global/support/warranty.
Společnost Xiaomi zaručuje původnímu kupujícímu, že produkt Xiaomi nebude během výše uvedené doby při běžném používání vykazovat vady v materiálech ani zpracování.
Společnost Xiaomi nezaručuje, že provoz produktu bude nepřerušovaný nebo bezchybný.
Společnost Xiaomi není odpovědná za škody vyplývající z nedodržování pokynů souvisejících s používáním produktu.

2. NÁPRAVNÉ PROSTŘEDKY
V případě zjištění hardwarové závady a podání platné reklamace u společnosti Xiaomi během záruční doby společnost Xiaomi buď (1) bezplatně produkt opraví, (2) nahradí produkt nebo (3) vrátí peníze za produkt, bez případných nákladů na dopravu.

3. JAK ZAJISTIT ZÁRUČNÍ OPRAVU
K zajištění záruční opravy je třeba dodat produkt v původním balení nebo podobném balení, které zajistí stejný stupeň ochrany produktu, na adresu určenou

společností Xiaomi. S výjimkou případů, kdy je to zakázáno platnými právními předpisy, společnost Xiaomi může před přijetím záruční opravy vyžadovat předložení dokladu o nákupu a/nebo splnění požadavků na registraci.

4. VÝJIMKY A OMEZENÍ
Nestanoví-li společnost Xiaomi jinak, tato omezená záruka se vztahuje pouze na produkt vyrobený společností Xiaomi nebo pro společnost Xiaomi, který může být identifikován ochrannou známkou, obchodní značkou nebo logem „Xiaomi" nebo „Mi".
Omezená záruka se nevztahuje na žádné: (a) škody způsobené zásahy přírody nebo vyšší moci, například údery blesku, tornády, povodní, požárem, zemětřesením nebo jinými vnějšími příčinami; (b) nedbalosti; (c) komerční využití; (d) změny nebo úpravy jakékoli části Produktu; (e) škody způsobené použitím s produkty jiných výrobců než Xiaomi; (f) škody způsobené nehodou, zneužitím nebo nesprávným použitím; (g) škody způsobené provozem produktem mimo přípustné nebo předpokládané použití popsané společností Xiaomi nebo s nesprávným napětím nebo zdrojem napájení, nebo (h) škody způsobené opravou (včetně vylepšení a rozšíření) provedenou osobou, která není zástupcem společnosti Xiaomi.
Na vaší odpovědnosti je zálohování veškerých dat, softwaru nebo jiných materiálů, které máte v produktu uloženy nebo instalovány. Je pravděpodobné, že tato data, software nebo jiné materiály v zařízení budou během procesu opravy ztraceny nebo přeformátovány a společnost Xiaomi není za takové škody nebo ztráty odpovědná.
Žádný prodejce, agent ani zaměstnanec společnosti Xiaomi není oprávněn provádět jakékoli úpravy, rozšíření nebo doplnění této omezené záruky. Pokud bude jakákoli ze smluvních podmínek shledána nezákonnou nebo nevymahatelnou, zákonnost nebo vymahatelnost zbývajících smluvních podmínek nebude ovlivněna nebo narušena.
S výjimkou případů, kdy to zakazují zákony nebo jinak přislíbila společnost Xiaomi, jsou poprodejní služby omezeny na zemi nebo region původního nákupu.
Na produkty, které nebyly řádně dovezeny a/nebo nebyly řádně vyrobeny společností Xiaomi a/nebo nebyly řádně pořízeny od společnosti Xiaomi nebo oficiálního prodejce produktů Xiaomi, se stávající záruky nevztahují. Na základě platných zákonů můžete získat záruky od neoficiálního prodejce, který produkt prodal. Společnost Xiaomi vás proto vyzývá, abyste kontaktovali prodejce, od kterého jste produkt zakoupili.
Současné záruky se nevztahují na Hongkong a Tchaj-wan.

5. PŘEDPOKLÁDANÉ ZÁRUKY
S výjimkou případů, kdy je to zakázáno platnými právními předpisy, budou všechny předpokládané záruky (včetně záruk vztahujících se k obchodovatelnosti a vhodnosti pro určitý účel) omezeny na dobu, která nepřesáhne dobu trvání této omezené záruky. Některé jurisdikce nepovolují omezení trvání předpokládané záruky, takže výše uvedené omezení se na takové případy nemusí vztahovat.

6. OMEZENÍ ŠKOD
S výjimkou případů, kdy je to zakázáno platnými právními předpisy, společnost Xiaomi neodpovídá za případné náhodné, nepřímé, zvláštní nebo následné škody, včetně ztráty zisku, výnosů nebo dat, škody vyplývající z jakéhokoli porušení výslovné nebo předpokládané záruky nebo podmínky, nebo podle jakékoliv jiné právní teorie, a to i v případě, že společnost Xiaomi byla o možnosti takových škod informována. Některé jurisdikce nepovolují vyloučení nebo omezení odškodnění za zvláštní, nepřímé nebo následné škody, takže výše uvedené omezení nebo vyloučení se na vás nemusí vztahovat.

7. KONTAKTY NA SPOLEČNOST XIAOMI
Zákazníci mohou navštívit web: https://www.mi.com/global/support/warranty
Kontaktní osobou pro poprodejní servis může být jakákoli osoba v autorizované servisní síti společnosti Xiaomi, autorizovaní distributoři společnosti Xiaomi nebo konečný prodejce, který vám produkty prodal. V případě pochybností kontaktujte příslušnou osobu, kterou společnost Xiaomi určila.

Verze uživatelské příručky: V1.0

Další informace naleznete na webových stránkách www.mi.com Výrobce:
Xiaomi Communications Co., Ltd.
Adresa: #019, 9th Floor, Building 6, 33 Xi'erqi Middle Road, Haidian District,
Beijing, 100085, China

EU REP.
Xiaomi Technology Netherlands B.V
Prinses Beatrixlaan 582, 2595BM, The Hague, The Netherlands
contact@support.mi.com

Dovozce:
Beryko s.r.o.
Pod Vinicemi 931/2, 301 00 Plzeň
www.beryko.cz

beryko

