SENCOR®

SVC 8726BK

CZ

TYČOVÝ VYSAVAČ 3 V 1

Návod k použití v originálním jazyce

SENCOR®

SVC 8726BK

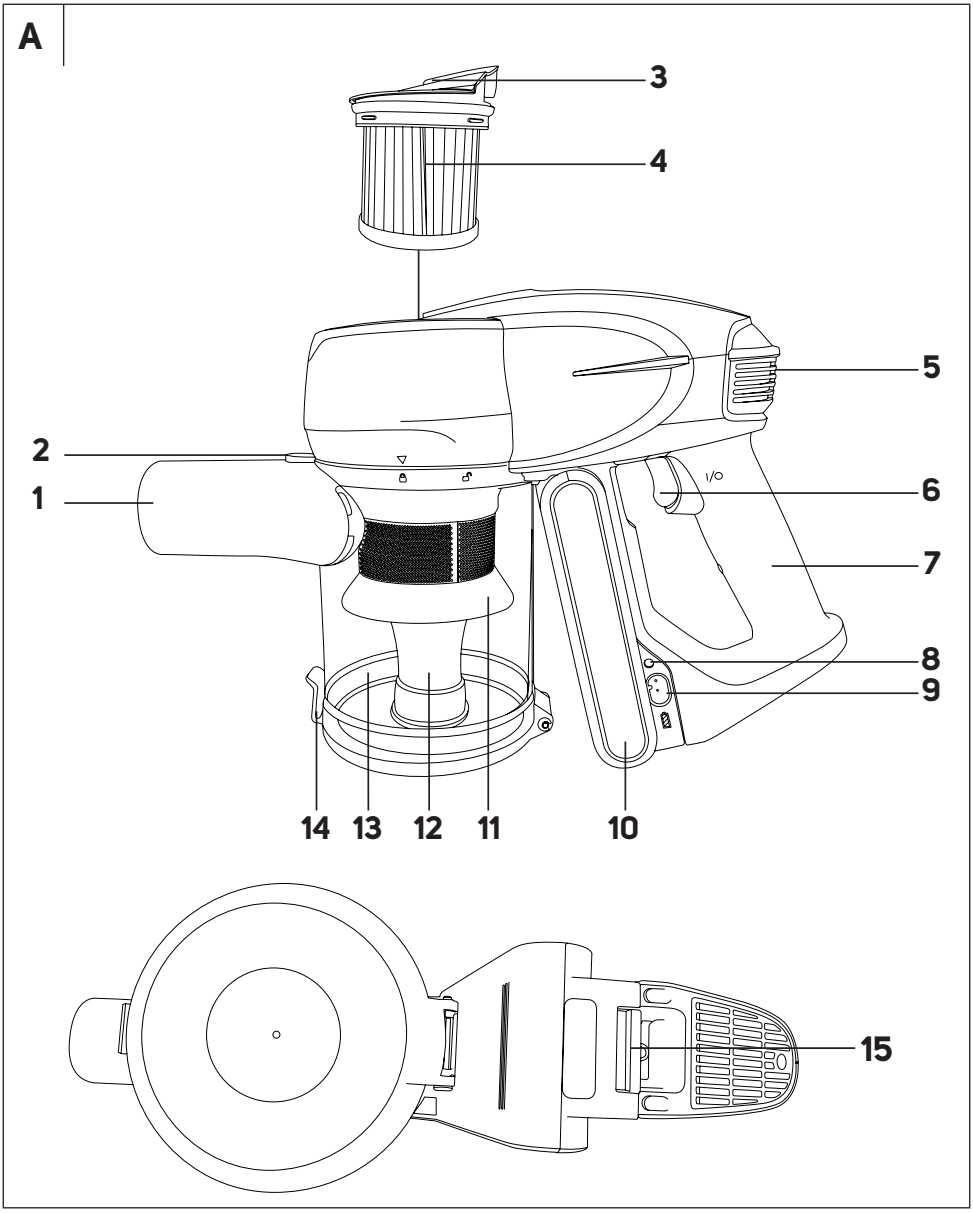
A
3
4
5
2
1
6
7
8
9
14
13
12
11
10
15

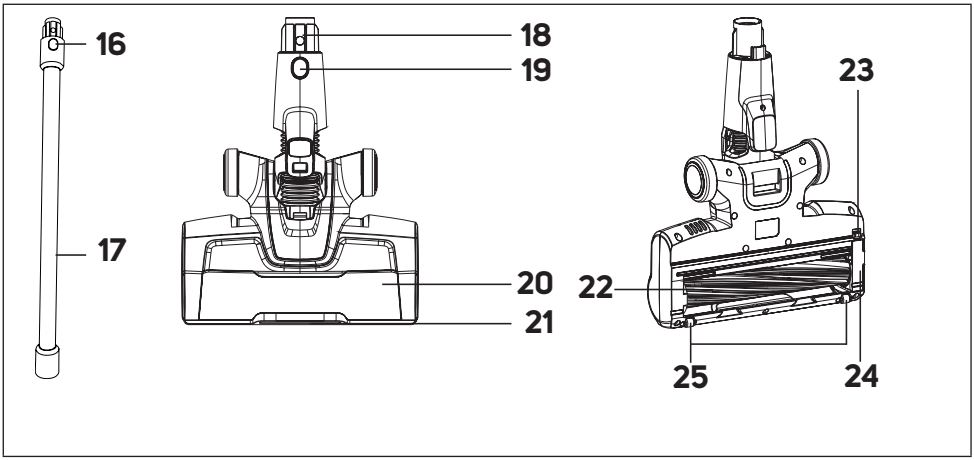
16
17
18
19
20
21
22
23
24
25

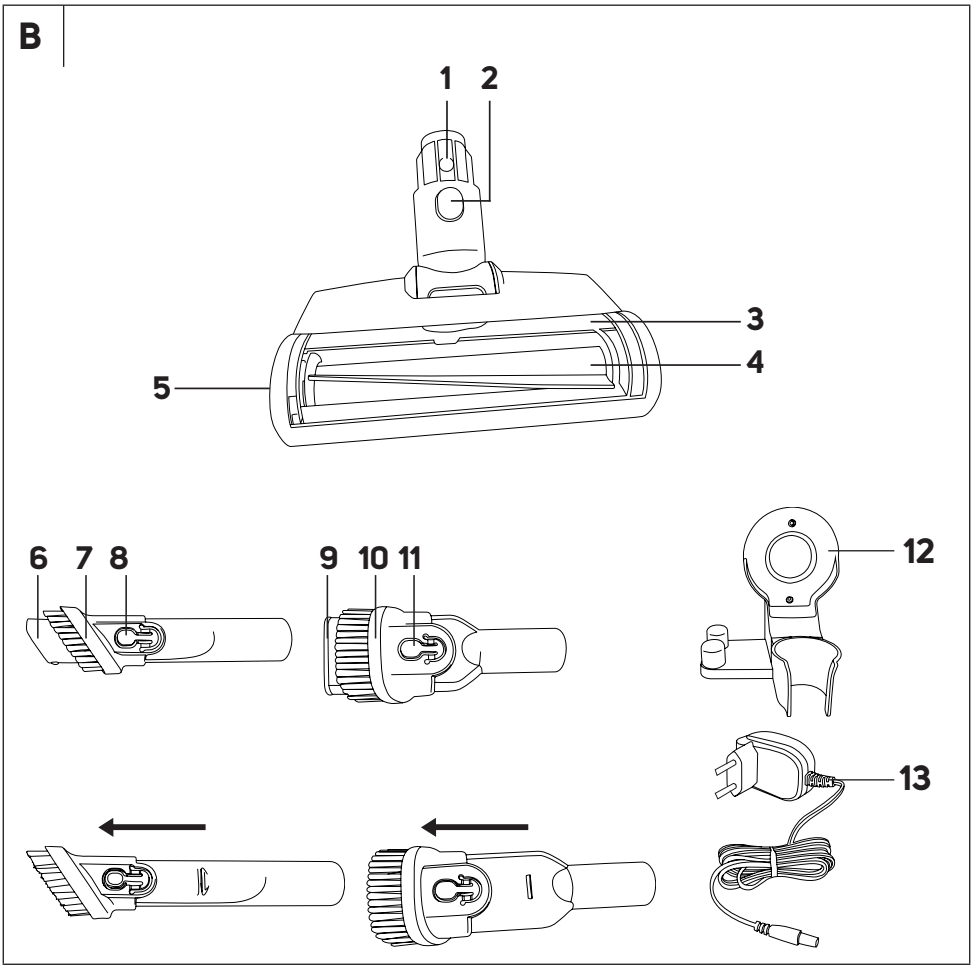
B
1
2
3
4
5
6
7
8
9
10
11
12
13

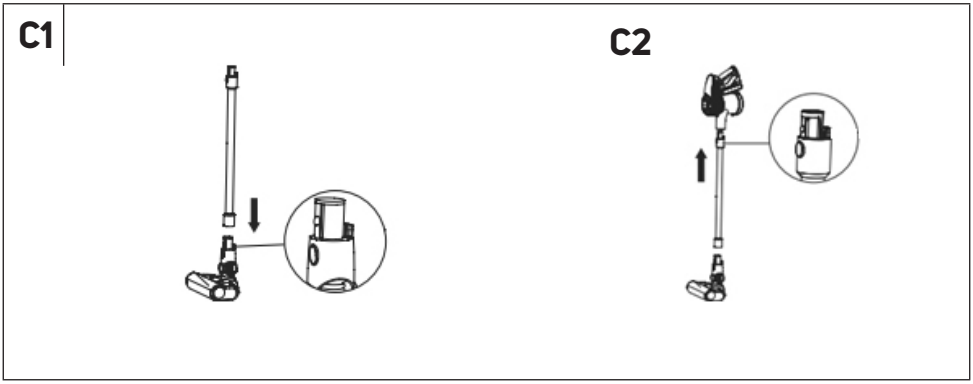
C1
C2

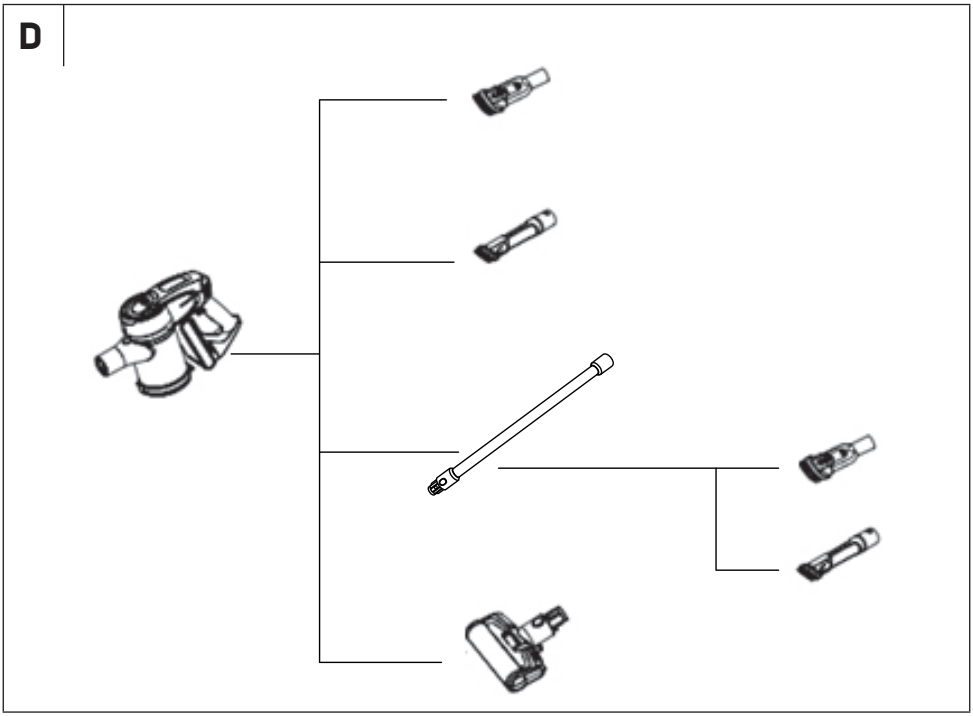
D

E

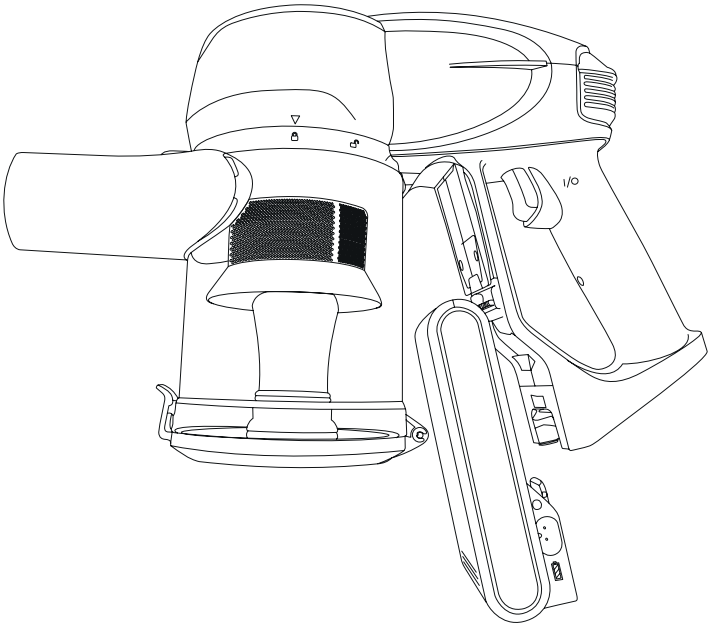

F

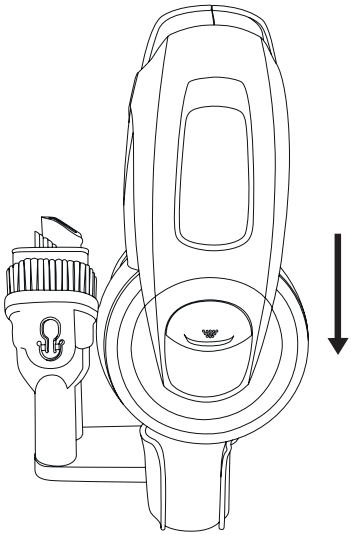

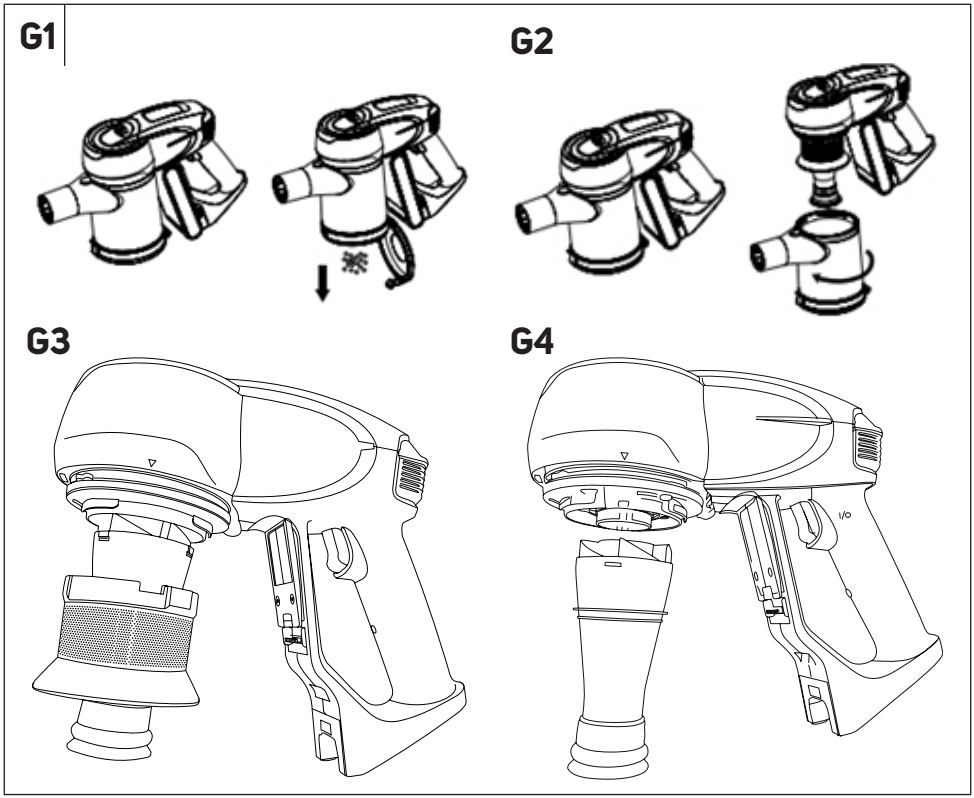
G1
G2
G3
G4
I/O

G5

G6

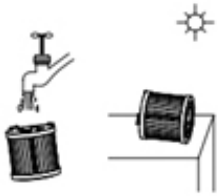

G7

G8

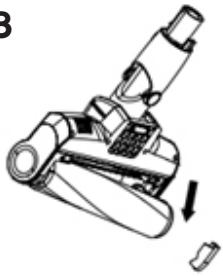

CZ

Tyčový vysavač 3 v 1

Návod k použití

Důležité bezpečnostní pokyny

ČTĚTE POZORNĚ A USCHOVEJTE JE PRO BUDOUCÍ POUŽITÍ.

- Tento vysavač mohou používat děti ve věku 8 let a starší a osoby se sníženými fyzickými, smyslovými nebo mentálními schopnostmi nebo s nedostatkem zkušeností a znalostí, pokud jsou pod dozorem nebo byly poučeny o používání tohoto vysavače bezpečným způsobem a rozumí případným nebezpečím.
- Děti si se spotřebičem nesmějí hrát. Čištění a údržbu prováděnou uživatelem nesmějí vykonávat děti bez dozoru.
- Jestliže je síťový adaptér poškozen, musí být nahrazen originálním typem. Pro výměnu adaptéru kontaktujte autorizované servisní středisko. Spotřebič s poškozeným síťovým adaptérem je zakázáno používat.

VÝSTRAHA:
Vyvarujte se kontaktu s rotačními částmi ručního příslušenství vysavače. Hrozí riziko zachycení o tyto části a možné poranění.

- Vysavač používejte pouze s originálním síťovým adaptérem, dobíjecí základnou a příslušenstvím, které je s ním dodáváno.

Copyright © 2024, Fast ČR, a.s.

- Tento vysavač je určen pro použití v domácnostech, kancelářích a podobných prostorách. Nepoužívejte jej v průmyslovém prostředí.
- Vysavač nevystavujte přímému slunečnímu záření a neumisťujte jej do blízkosti otevřeného ohně nebo přístrojů, které jsou zdrojem tepla.
- Před připojením adaptéru k síťové zásuvce se ujistěte, že se shoduje vstupní napětí uvedené na jeho typovém štítku s elektrickým napětím zásuvky.
- Dbejte na to, aby se napájecí kabel síťového adaptéru nedotýkal horkého povrchu nebo ostrých předmětů. Síťový kabel adaptéru umístěte tak, aby se o něj nezakopávalo.
- Vysavač, dobíjecí základnu ani síťový adaptér neponořujte do vody nebo jiné tekutiny ani jej neoplachujte pod tekoucí vodou.
- Před zapnutím vysavače se ujistěte, že je správně sestaven a že všechny vstupní a výstupní filtry jsou instalovány na svém místě.
- Dbejte na to, aby při provozu vysavače nebyly blokovány otvory pro výstup vzduchu nebo sací otvor.
- Vysavač nepoužívejte k vysávání:
  - doutnajících cigaret, hořících předmětů, zápalek nebo žhavého popele;
  - vody a jiných tekutin;
  - hořlavých nebo těkavých látek;
  - ostrých předmětů, jako jsou např. střepy, jehly, špendlíky apod.;
  - mouky, omítky, cementu a jiných stavebních materiálů;
  - větších kusů papíru nebo plastových sáčků, které mohou snadno zablokovat sací otvor.
- Při vysávání některých typů podlahových krytin může dojít ke vzniku elektrostatického náboje, který nepředstavuje pro uživatele žádné nebezpečí.
- Vysavač vždy vypněte, pokud jej necháváte bez dozoru, po ukončení používání a před čištěním.
- Před čištěním a po ukončení nabíjení odpojte síťový adaptér od zásuvky.
- Síťový adaptér odpojujte od zásuvky tahem za zástrčku, nikoli za síťový kabel. Jinak by mohlo dojít k poškození síťového adaptéru nebo zásuvky.
- Pokud je síťový adaptér poškozen, musí být nahrazen originálním typem. Pro výměnu adaptéru kontaktujte autorizované servisní středisko.
- Nepoužívejte vysavač, nefunguje-li správně, jestliže byl poškozen nebo ponořen do vody.
- Vysavač neopravujte sami ani ho nijak neupravujte. Veškeré opravy svěřte autorizovanému servisnímu středisku. Zásahem do spotřebiče se vystavujete riziku ztráty zákonného práva z vadného plnění, případně záruku za jakost.

VYSVĚTLENÍ SYMBOLŮ UMÍSTĚNÝCH NA VÝROBKU NEBO V PRŮVODNÍ DOKUMENTACI

Výrobek splňuje veškeré základní požadavky směrnic EU, které se na něj vztahují.

Tento symbol na produktech anebo v průvodních dokumentech znamená, že použité elektrické a elektronické výrobky nesmí být přidány do běžného komunálního odpadu.

Stupeň ochrany před úrazem elektrickým proudem:
Třída II – Ochrana před úrazem elektrickým proudem je zajištěna dvojitou nebo zesílenou izolací.

Symbol domu (použití v domácnosti)
Výrobek je určený pouze pro použití v domácnosti. Výrobek není určený pro venkovní používání.

Před použitím výrobku si řádně přečtěte všechny pokyny k jeho použití.

LIKVIDACE BATERIÍ
Před likvidaci výrobku nebo jeho odevzdáním na určeném sběrném místě je třeba zajistit, aby z něj byl vyjmut akumulátor. Před vyjmutím akumulátoru je třeba spustit vysavač a vyčkat, až dojde k jeho vybití. Akumulátor obsahuje látky škodlivé pro životní prostředí, a proto nepatří do běžného domovního odpadu. Jeho správnou likvidaci zajistí příslušné sběrné místo.

CZ Tyčový vysavač 3 v 1
Návod k použití

- Děkujeme, že jste si zakoupili náš výrobek značky SENCOR, a věříme, že s ním budete spokojeni.
- Před použitím tohoto spotřebiče se prosím seznamte s návodem k jeho obsluze, a to i v případě, že jste již obeznámeni s používáním spotřebičů podobného typu. Spotřebič používejte pouze tak, jak je popsáno v tomto návodu k použití. Návod uschovejte pro případ další potřeby.
- Minimálně po dobu trvání zákonného práva z vadného plnění, případně záruky za jakost doporučujeme uschovat originální přepravní karton, balicí materiál, pokladní doklad a potvrzení o rozsahu odpovědnosti prodávajícího nebo záruční list. V případě přepravy doporučujeme zabalit spotřebič opět do originální krabice od výrobce.

POPIS VYSAVAČE

Popis motorové jednotky

A1 Otvor pro připojení příslušenství
A2 Tlačítko pro uvolnění nádoby na prach
A3 Kryt s pojistkou vstupního filtru
A4 Vstupní filtr
A5 Tlačítko nastavení rychlosti provozu
A6 Tlačítko zapnutí/vypnutí
A7 Rukojeť
A8 Světelná kontrolka nabíjení akumulátoru
A9 Zdířka pro připojení konektoru síťového adaptéru
A10 Dobíjecí akumulátor
A11 Vnější filtr
A12 Trubicový filtr
A13 Průsvitná nádoba na prach
A14 Tlačítko uvolnění dna nádoby na prach pro rychlé odstranění nečistot
A15 Tlačítko k uvolnění akumulátoru
A16 Pojistka k uvolnění motorové jednotky
A17 Kovová trubice
A18 Podlahová hubice
A19 Pojistka k uvolnění podlahové hubice
A20 Ochranný kryt
A21 LED diody
A22 Elektrický rotační kartáč
A23 Zámek
A24 Kryt k vyjmutí rotačního kartáče
A25 Pojezdová kolečka

POPIS PŘÍSLUŠENSTVÍ

B1 Rotační kartáč „Cat&Dog Mini" s vlastním motorem
B2 Pojistka k uvolnění rotačního kartáče
B3 Ochranný kryt
B4 Rotační kartáč
B5 Otočný zámek rotačního kartáče
B6 Kombinovaná štěrbinová hubice
B7 Kartáč štěrbinové hubice
B8 Tlačítko k vysunutí/zasunutí kartáče
B9 Kombinovaný nástavec na čalounění a nábytek
B10 Kartáč nástavce
B11 Tlačítko k vysunutí/zasunutí kartáče
B12 Držák
B13 Síťový adaptér

Bez vyobrazení

Hmoždinky
Šrouby

SESTAVENÍ A ROZLOŽENÍ VYSAVAČE

1. Sestavení a rozložení tyčového vysavače

- Položte podlahovou hubici na rovný, suchý a stabilní povrch. Na podlahovou hubici nasaďte trubici tak, aby konektory v zadní části podlahové hubice byly zarovnány s otvory ve vnitřním prostoru trubice– viz obrázek **C1**. Zatlačte na trubici, až uslyšíte cvaknutí.
- Výstupní otvor motorové jednotky zasuňte do trubice tak, aby konektory v zadní části trubice byly zarovnány s otvory ve vnitřním prostoru výstupního otvoru – viz obrázek **C2**.
- Pokud potřebujte tyčový vysavač rozložit, stiskněte pojistku, abyste uvolnili motorovou jednotku. Poté stiskněte pojistku k uvolnění podlahové hubice.

2. Sestavení a rozložení vysavače s příslušenstvím

- Abyste zajistili dokonalý úklid vaší domácnosti, můžete k výstupnímu otvoru motorové jednotky připojit některé z dodávaných příslušenství. Příslušenství jednoduše sejmete vytažením příslušenství z výstupního otvoru motorové jednotky. U rotačního kartáče stiskněte nejdříve pojistku k jeho uvolnění.

1) Rotační kartáč „Cat&Dog Mini" s vlastním motorem
Rotační kartáč „Cat&Dog" je vhodný k odstraňování zvířecích chlupů, vlasů apod. a zároveň je vhodný pro vysávání těžko dostupných míst. Můžete jej použít nejen doma, ale i v autě. Rychle a efektivně odstraňuje vlasy, zvířecí chlupy a jiné nečistoty ze sedaček v autě, čalounění, polštářů a jiných textilních povrchů.

2) Kombinovaná štěrbinová hubice
Je vhodná k vysávání na těžko přístupných míst (např. oken, rohů, knihoven, prostorů mezi matracemi, čalouněním atp.). Stiskněte a podržte tlačítko a pohybem směrem dopředu vysuňte kartáč. Kartáč zasunete stisknutím tlačítka a pohybem směrem dozadu.

3) Kombinovaný nástavec na čalounění a nábytek
Nástavec je vhodný k vysávání povrchů, jako jsou nábytek nebo čalouněním. Stiskněte a podržte tlačítko a pohybem směrem dopředu vysuňte kartáč. Díky jeho jemným štětinám je vhodný k odstraňování nečistot z jemných povrchů, jako jsou záclony, závěsy apod. Kartáč zasunete stisknutím tlačítka a pohybem směrem dozadu.

Poznámka:
Možnosti, jak vzájemně kombinovat příslušenství, naleznete na obrázku **D**.

NABÍJENÍ AKUMULÁTORU

- Akumulátor můžete nabít buď instalovaný v motorové jednotce, nebo vyjmutý.
- Konektor síťového adaptéru připojte ke zdířce po straně akumulátoru a vidlici adaptéru připojte k síťové zásuvce.
- Světelná kontrolka se rozsvítí červeně. Doba nabíjení trvá zpravidla 5 hodin. Akumulátor je nabitý, jakmile se světelná kontrolka rozsvítí zeleně. Poté odpojte konektor síťového adaptéru od zdířky a vytáhněte vidlici ze síťové zásuvky.
- Když dokončíte úklid a vyčistíte přístroj, umístěte jej do nabíjecího stojanu, aby se baterie mohla dobít.
- Nabíjecí zdroj nechte trvale v zásuvce. Elektronika v přístroji si řídí nabíjení baterie tak, aby byla vždy optimálně dobitá. Při plném nabití baterie elektronika nabíjení přeruší a v případě potřeby baterii opět dobije. Není třeba se obávat zbytečné spotřeby elektrické energie.
- Pouze v případě dlouhodobé nepřítomnosti vytáhněte nabíjecí zdroj ze zásuvky. Po návratu jej opět zasuňte do zásuvky, aby byl vysavač připraven k dalšímu použití.

Poznámka:
Jakmile je akumulátor téměř vyčerpaný, chod vysavače se automaticky zastaví, aby nedošlo k úplnému vybití akumulátoru.
Abyste zajistili dlouhou životnost akumulátoru, doporučujeme akumulátor před prvním použitím plně dobít a před opětovným dobitím zcela vybít.

Copyright © 2024, Fast ČR, a.s.

VLOŽENÍ A VYJMUTÍ AKUMULÁTORU

1. **Vložení akumulátoru:** Opatrně otočte motorovou jednotku vzhůru nohama a vložte nabitý akumulátor tak, aby prolisy na akumulátoru zapadly do vodicích drážek v motorové jednotce – viz obrázek **E**. Zatlačte na akumulátor, až uslyšíte cvaknutí. Akumulátor je možné vložit jen jednou stranou.

Varování:
Nikdy nevkládejte akumulátor obráceně ani velkou silou. Hrozí jeho poškození.

2. **Vyjmutí akumulátoru:** Pokud potřebujete akumulátor vyjmout, stiskněte tlačítko na akumulátoru, které jej uvolní. Opatrně jej vytáhněte z motorové jednotky.

Varování:
Pokud nebudete vysavač delší dobu používat, vyjměte z něj baterii a uložte ji na chladném a suchém místě. Baterii pravidelně dobíjejte. Uchovávejte baterii mimo dosah kovových předmětů, aby nedocházelo k nadměrnému vybití.

POUŽITÍ TYČOVÉHO VYSAVAČE

1 Složte tyčový vysavač podle pokynů v části „**SESTAVENÍ A ROZLOŽENÍ TYČOVÉHO VYSAVAČE**".
2. Do motorové jednotky vložte nabitý akumulátor.
3. Stiskněte tlačítko zapnutí/vypnutí a vysavač se spustí.
4. Rychlost provozu můžete nastavit pomocí tlačítka nastavení rychlosti. Opakovaným stisknutím tlačítka budete přepínat rychlost v pořadí:
   I (nízká rychlost – zaručuje prodlouženou dobu vysávání)
   II (vysoká rychlost – vysávání při vysokém výkonu)
   III (turbo rychlost – vysávání při maximálním výkonu)
5. Po dokončení vysávání stiskněte tlačítko zapnutí/vypnutí a vysavač se vypne.

Poznámka:
Elektrický rotační kartáč se automaticky zastaví, pokud dojde k jeho zablokování, např. cizím předmětem nebo velkým množstvím vlasů nebo chlupů. Jedná se o bezpečnostní prvek, který brání kartáč proti jeho poškození. V takovém případě vypněte vysavač stisknutím tlačítka zapnutí/vypnutí a odstraňte zablokovaný předmět nebo vlasy z kartáče.

ULOŽENÍ PŘI BĚŽNÉM POUŽÍVÁNÍ

- Vysavač SVC 8726BK je dodán s držákem, který je možné připevnit na stěnu. Vyberte takové místo, kde bude držák dobře přístupný a bude okolo něj dostatečný volný prostor.

Připevnění držáku na stěnu

1. Přiložte držák ke stěně a pomocí tužky si na stěně označte místa, kde bude třeba vyvrtat otvory.
2. Vyvrtejte dva otvory, do kterých zasuňte hmoždinky.
3. Přiložte držák ke stěně a do otvorů v držáku vložte šrouby, které pomocí šroubováku dotáhněte. Ujistěte se, že se držák nijak nehýbe a šrouby jsou řádně dotaženy.

Uložení motorové jednotky a příslušenství

- Držák je navržen tak, aby bylo možné v něm uložit motorovou jednotku a příslušenství.
- Vložte motorovou jednotku do držáku a vybrané příslušenství, které nejčastěji používáte, můžete nasadit na dva hroty – viz obrázek **F**.

ČIŠTĚNÍ A ÚDRŽBA

- Před čištěním se vždy ujistěte, že vysavač je vypnutý. Vyjměte akumulátor z motorové jednotky.

Čištění motorové jednotky a příslušenství

- Pro čištění vnějších částí vysavače používejte jemný hadřík navlhčený ve vlažné vodě. Nepoužívejte drsné čisticí prostředky, ředidla nebo rozpouštědla, jinak by mohlo dojít k poškození povrchu přístroje.

ČIŠTĚNÍ TYČOVÉHO VYSAVAČE

Vyprázdnění nádoby na prach

- Doporučujeme vyprazdňovat nádobu na prach po každém použití. Pokud však hladina nečistot dosáhne rysky MAX, je nutné nádoby na prach okamžitě vyprázdnit.

1. Z motorové jednotky odstraňte připojené příslušenství.
2. Přeneste motorovou jednotku nad odpadkový koš tak, aby dno nádoby na prach směřovalo dolů.
3. Stiskněte tlačítko k uvolnění dna a dno nádoby se uvolní a otevře – viz obrázek **G1**.
4. Obsah nádoby tak vysypete přímo do odpadkového koše.
5. Pomocí ruky zavřete dno nádoby. Správné zajištění dna je signalizováno cvaknutím.

Čištění nádoby na prach

- Nádobu na prach pravidelně čistěte, abyste zabránili tvorbě nepříjemného zápachu**.**

1. Z motorové jednotky odstraňte připojené příslušenství a vyprázdněte nádobu na prach podle pokynů výše.
2. Stiskněte tlačítko pro uvolnění nádoby na prach a současně otočte nádobou proti směru hodinových ručiček, až bude šipka na motorové jednotce ukazovat na symbol. Opatrně ji vyjměte z motorové jednotky – viz obrázek **G2**.
3. Otřete vnitřní stěny nádoby na prach pomocí mírně navlhčené měkké houbičky. Otřete čistou utěrkou dosucha.
4. Vnější filtr otočte po směru hodinových ručiček, až bude šipka na filtru ukazovat na symbol, abyste vnější filtr uvolnili. Opatrně jej sejměte směrem dolů z motorové jednotky – viz obrázek **G3**. Trubicový filtr sejměte směrem dolů z motorové jednotky – viz obrázek **G4**.
5. Z obou filtrů odstraňte nečistoty. V případě potřeby je můžete opláchnout pod čistou tekoucí vodou. A poté otřete čistou utěrkou dosucha.

Varování:
Nikdy neinstalujte filtry, pokud jsou mokré nebo vlhké. Před jejich instalací se ujistěte, že jsou řádně suché.

6. Trubicový filtr nasaďte na motorovou jednotku.
7. Vnější filtr nasaďte na motorovou jednotku tak, aby šipka na filtru byla zarovnána se symbolem. Poté otočte filtrem proti směru hodinových ručiček, až bude šipka na filtru ukazovat na symbol a uslyšíte cvaknutí.
8. Nádobu nasaďte na motorovou jednotku tak, aby šipka na motorové jednotce ukazovala na symbol. Otočte po směru hodinových ručiček, až bude šipka na motorové jednotce ukazovat na symbol. Správné zajištění nádoby je signalizováno cvaknutím.

Čištění a výměna vstupního filtru

- Doporučujeme pravidelně čistit vstupní filtr, abyste zajistili správný chod vysavače. V závislosti na četnosti používání vysavače měňte vstupní filtr jednou za 3 až 6 měsíců.

1. Uchopte kryt a vytáhněte jej směrem vzhůru.
2. Otočte filtrem po směru hodinových ručiček, abyste jej uvolnili – viz obrázek **G5**.
3. Vyklepejte filtr nad odpadkovým košem. Pokud je vstupní filtr silně znečištěn, omyjte jej pod tekoucí čistou vodou – viz obrázek **G6**. Nechte volně uschnout.
4. Vložte vstupní filtr do spodní části krytu tak, aby výstupky na filtru byly zarovnány s drážkami uvnitř krytu. Otočte filtrem proti směru hodinových ručiček, až ucítíte odpor.
5. Vložte kryt s instalovaným filtrem do motorové jednotky.

Čištění podlahové hubice

- Podlahovou hubici je třeba pravidelně čistit, abyste zajistili požadovaný a stálý sací výkon.

1. Sejměte podlahovou hubici z vysavače a otočte ji vzhůru nohama.
2. Posuňte zámek nahoru, abyste uvolnili postranní kryt – viz obrázek **G7**. Vyjměte jej.
3. Opatrně vyjměte rotační kartáč – viz obrázek **G8**.
4. Z rotačního kartáče odstraňte namotané vlasy, chlupy a ostatní nečistoty. Pro rychlejší odstranění namotaných vlasů nebo chlupů můžete použít nůžky.

Copyright © 2024, Fast ČR, a.s.

5. Vnitřní prostor podlahové hubice otřete suchou utěrkou.
6. Čistý rotační kartáč vložíte zpět do podlahové hubice.
7. Nakonec nasaďte postranní kryt.

Čištění kartáče Cat&Dog

- Rotační kartáč „Cat&Dog Mini" je třeba pravidelně čistit, abyste zajistili požadovaný a stálý sací výkon.

1. Sejměte rotační kartáč z vysavače a otočte jej vzhůru nohama.
2. Otočte zámkem, abyste uvolnili kartáč, a vytáhněte jej ven – viz obrázek **B4/B5**.
3. Z kartáče odstraňte namotané vlasy, chlupy a ostatní nečistoty. Pro rychlejší odstranění namotaných vlasů nebo chlupů můžete použít nůžky.
4. Vnitřní prostor rotačního kartáče otřete suchou utěrkou.
5. Vložte kartáč zpět a otočte zámkem, až uslyšíte cvaknutí.

Uložení

- Pokud nebudete vysavač používat, vyčistěte jej podle pokynů výše a vyjměte akumulátor z motorové jednotky.
- Před uložením se ujistěte, že jsou vysavač i všechno příslušenství řádně čisté a suché.
- Uložte spotřebič na suché, čisté a dobře větrané místo, kde nebude vystaven extrémním teplotám a kde bude mimo dosah dětí nebo zvířat.
- Doporučujeme pravidelně dobíjet akumulátory, a to každých 6 měsíců.

ODSTRAŇOVÁNÍ PROBLÉMŮ

- Předtím, než se obrátíte na servisní středisko, projděte si prosím následující tabulku:

Problém	Možná příčina	Řešení
Vysavač se nezapne.	Akumulátor je vybitý.	Dobijte akumulátor před použitím vysavače.
	Sací otvor je blokovaný.	Odstraňte nečistoty ze sacího otvoru.
	Vysavač není správně složený.	Ujistěte se, že jsou všechny části řádně složeny.
Sací výkon je slabý.	Nádoba na prach je plná nebo jsou znečištěny filtry.	Vyprázdněte nádobu na prach a vyčistěte filtry.
	Na rotačním kartáči je namotáno velké množství vlasů a chlupů.	Vyčistěte rotační kartáč.
Akumulátor má krátkou výdrž.	Akumulátor není plně dobitý.	Dobijte akumulátor.
	Akumulátor je na konci své životnosti.	Zakupte nový akumulátor.

Upozornění:

Pokud váš problém není v tabulce výše uveden nebo uvedený problém přetrvává, přestaňte vysavač používat, vypněte jej a obraťte se na autorizované servisní středisko.

TECHNICKÉ ÚDAJE

Adaptér

Vstup ..... 100 – 240 V~, 50/60 Hz, 1,0 A
Výstup ..... 30 V ⎓, 0,6 A

Vysavač

Příkon ..... 400 W
Elektrický rotační kartáč ..... 30 W
Elektrický rotační kartáč Cat&Dog ..... 5 W
Akumulátor ..... Li-Ion / 25,2 V ⎓ / 2 500 mAh
Doba potřebná k plnému nabití ..... přibližně 4 – 5 h
Doba provozu při plném nabití ..... až 50 min
Hlučnost ..... ≤ 83 dB(A)
Kapacita nádoby na prach ..... 0,58 l

Deklarovaná hodnota emise hluku tohoto spotřebiče je ≤ 83 dB(A), což představuje hladinu A akustického výkonu vzhledem k referenčnímu akustickému výkonu 1 pW.

POKYNY A INFORMACE O NAKLÁDÁNÍ S POUŽITÝM OBALEM

Použitý obalový materiál odložte na místo určené obcí k ukládání odpadu.

LIKVIDACE POUŽITÝCH ELEKTRICKÝCH A ELEKTRONICKÝCH ZAŘÍZENÍ

Ke správné likvidaci, obnově a recyklaci předejte tyto výrobky na určená sběrná místa. Alternativně v některých zemích Evropské unie nebo jiných evropských zemích můžete vrátit své výrobky místnímu prodejci při koupi ekvivalentního nového produktu. Správnou likvidací tohoto produktu pomůžete zachovat cenné přírodní zdroje a napomáháte prevenci potenciálních negativních dopadů na životní prostředí a lidské zdraví, což by mohly být důsledky nesprávné likvidace odpadů. Další podrobnosti si vyžádejte od místního úřadu nebo nejbližšího sběrného místa. Při nesprávné likvidaci tohoto druhu odpadu mohou být v souladu s národními předpisy uděleny pokuty.

Pro podnikové subjekty v zemích Evropské unie

Chcete-li likvidovat elektrická a elektronická zařízení, vyžádejte si potřebné informace od svého prodejce nebo dodavatele.

Likvidace v ostatních zemích mimo Evropskou unii

Chcete-li tento výrobek zlikvidovat, vyžádejte si potřebné informace o správném způsobu likvidace od místních úřadů nebo od svého prodejce.

Změna textu a technických parametrů vyhrazena.

FAST ČR, a.s.
U Sanitasu 1621
CZ-251 01 Říčany
www.sencor.eu
info@sencor.com