SENCOR®

SVC 9486BK
SVC 9476BK
SVC 9466BK

CZ

TYČOVÝ VYSAVAČ SE SBĚRNOU STANICÍ

Návod k použití v originálním jazyce

SENCOR®

SVC 9486BK
SVC 9476BK
SVC 9466BK

A

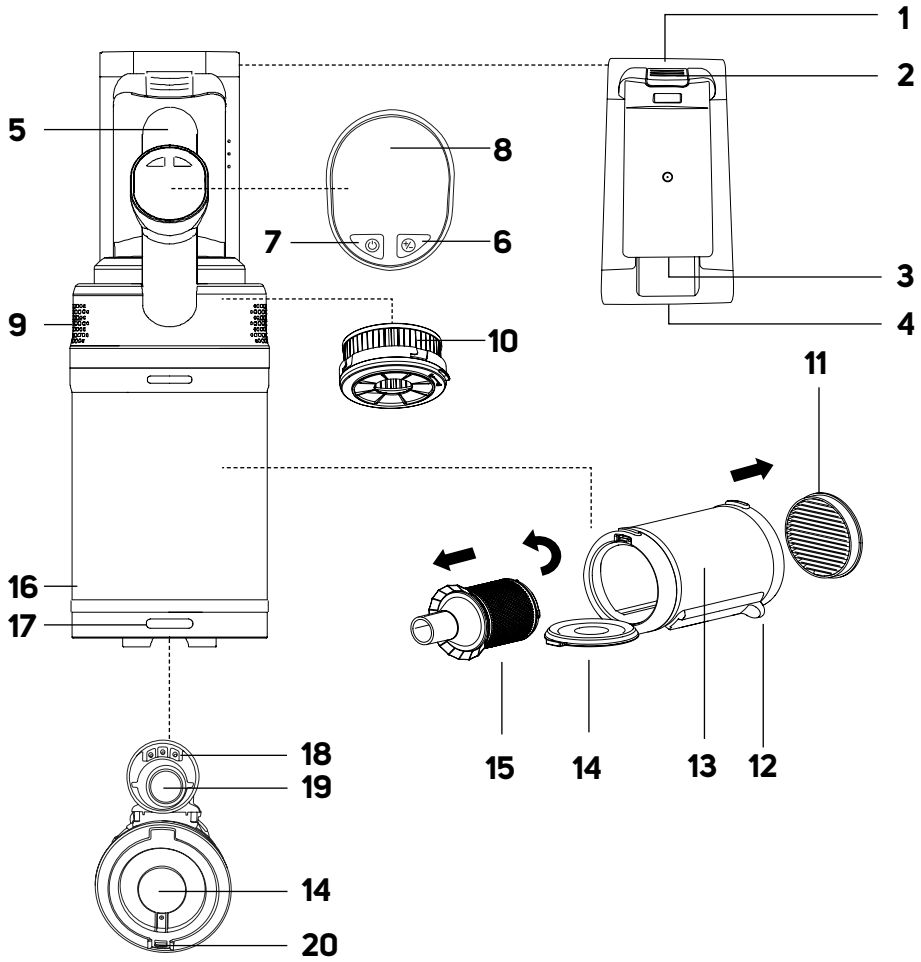

B

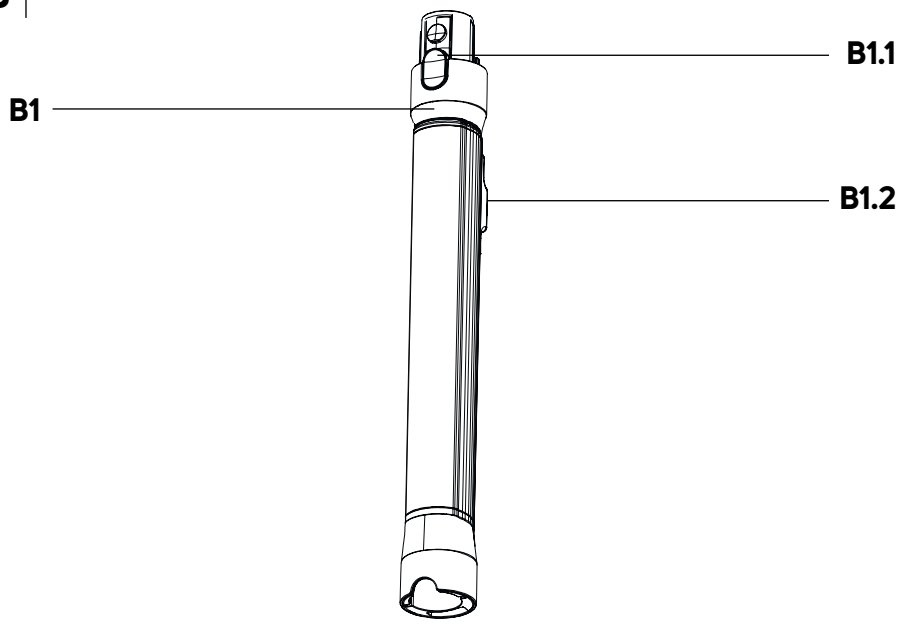

B2

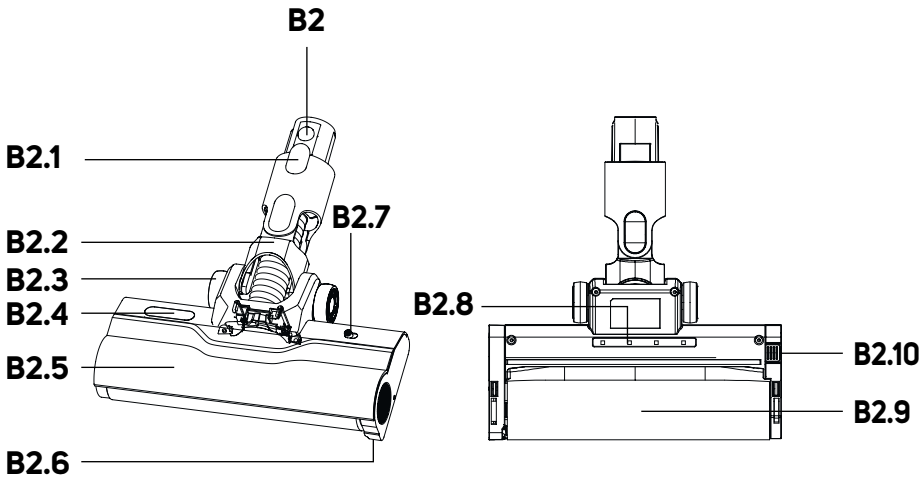

B3

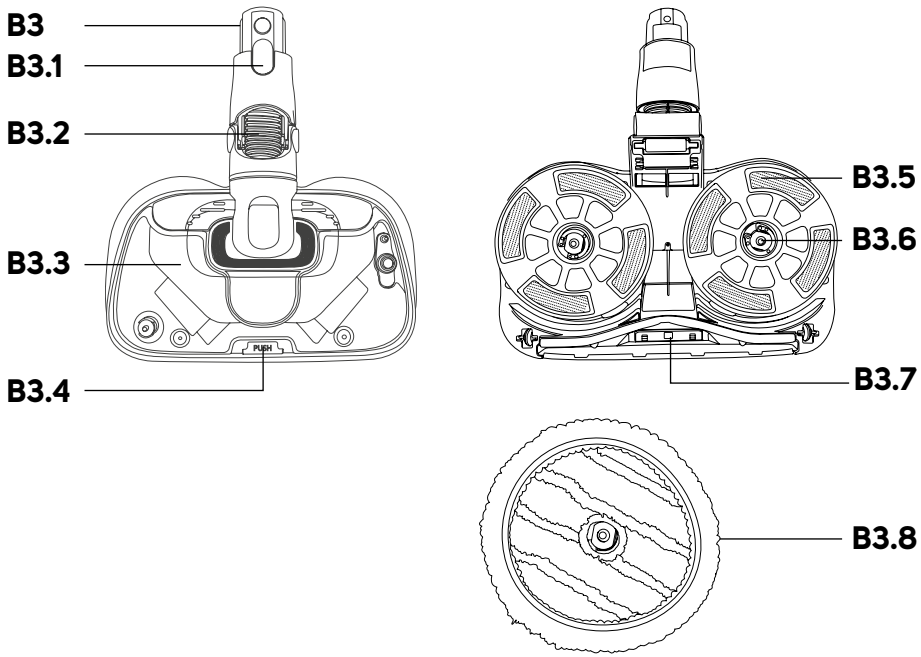
B3
B3.1
B3.2
B3.3
B3.4
PUSH
B3.5
B3.6
B3.7
B3.8

B4

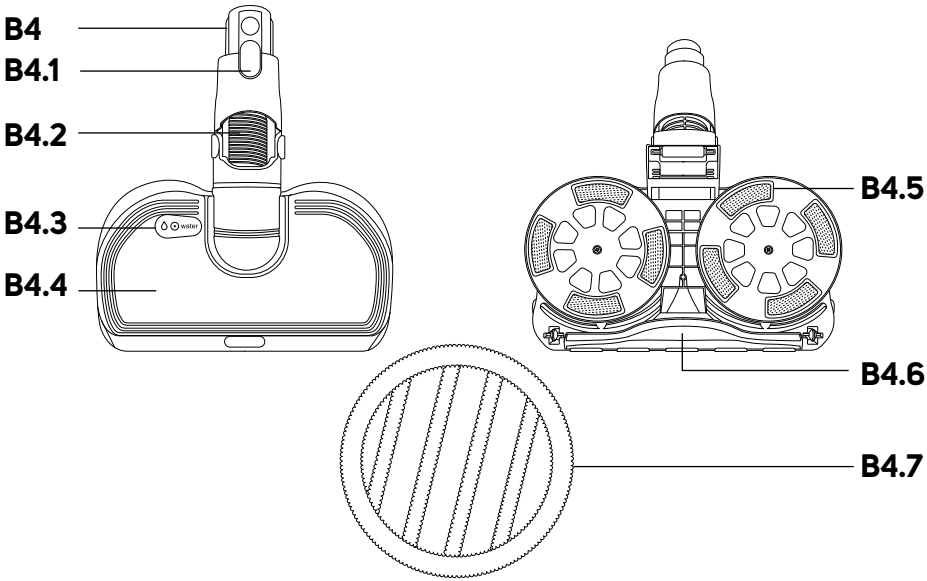
B4
B4.1
B4.2
B4.3
water
B4.4
B4.5
B4.6
B4.7

B5

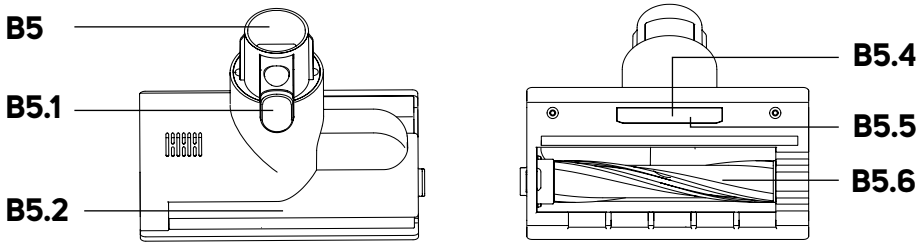

B6

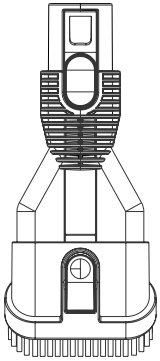

B7

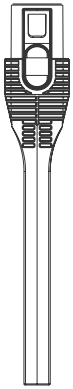

B8

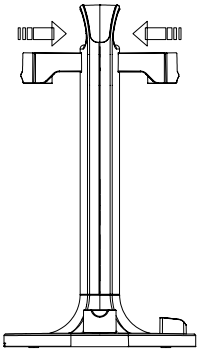

C

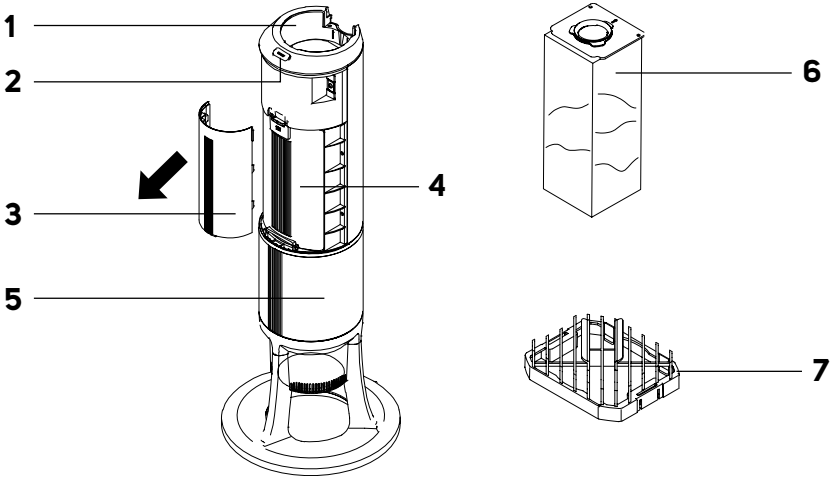

D

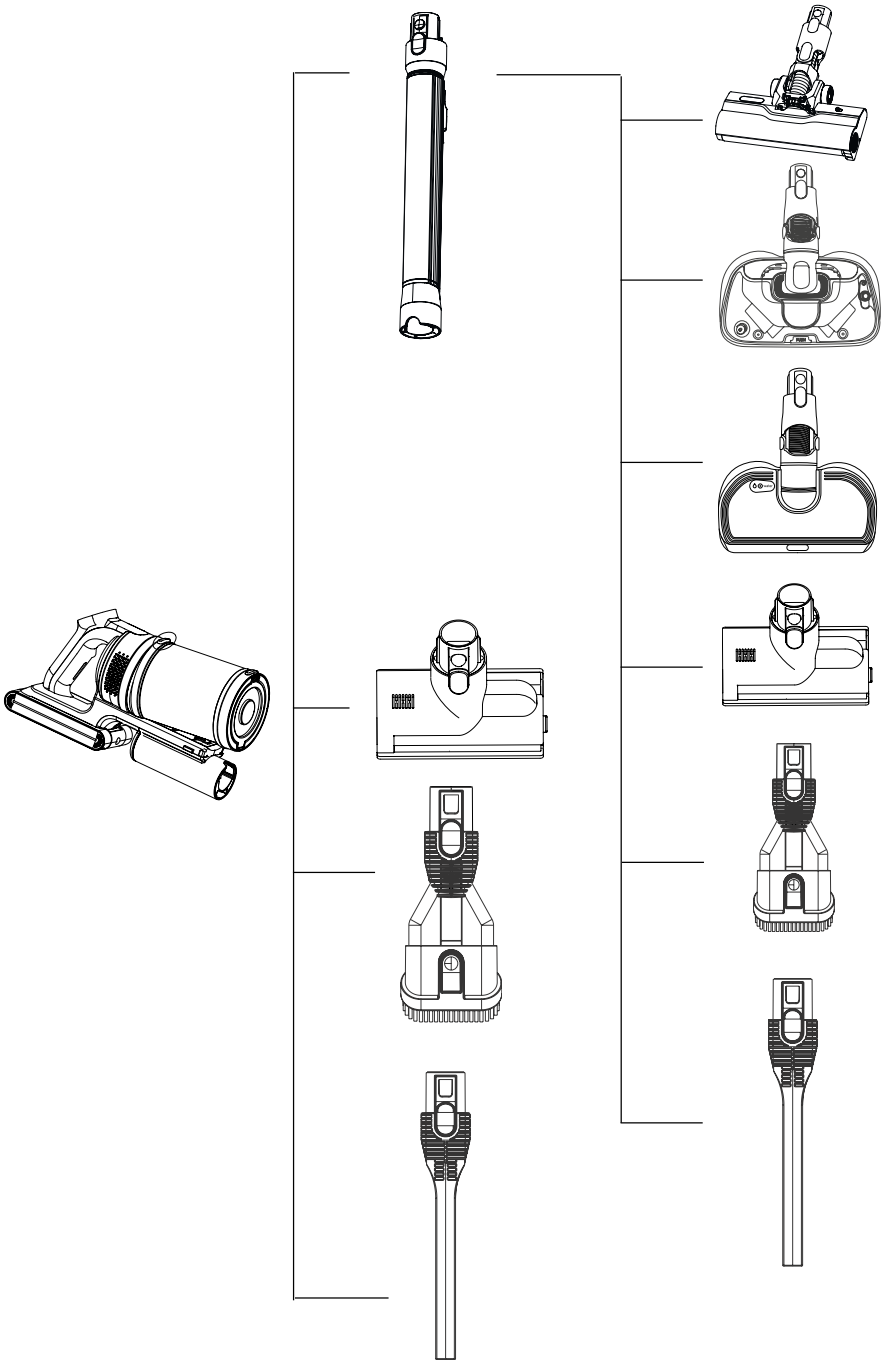

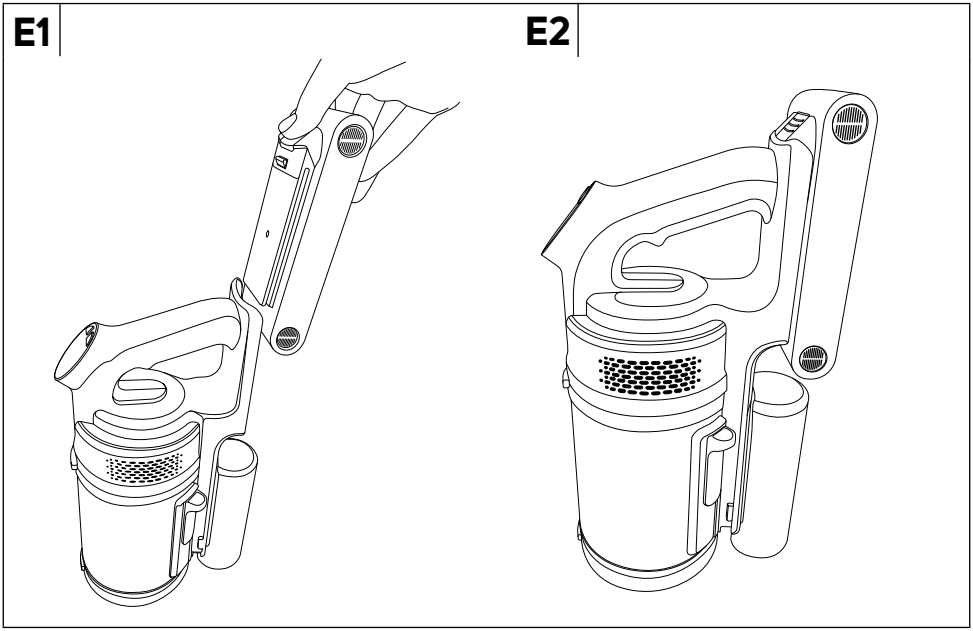
E1
E2

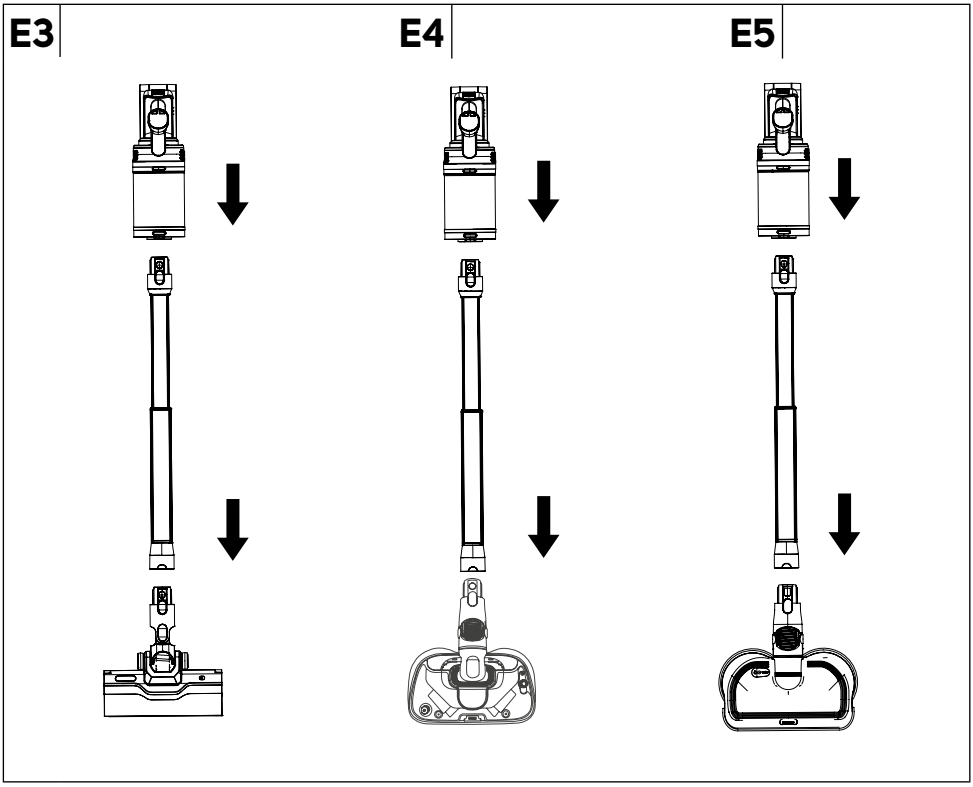
E3
E4
E5

E6

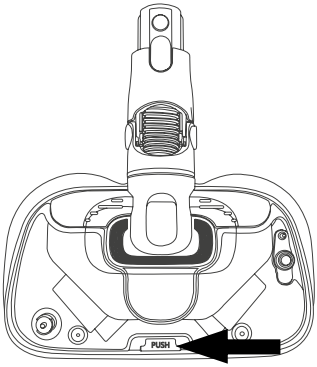

E7

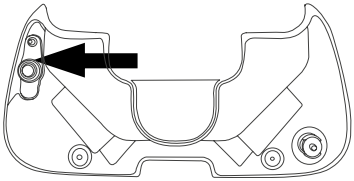

E8

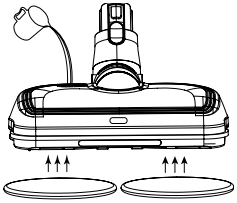

E9

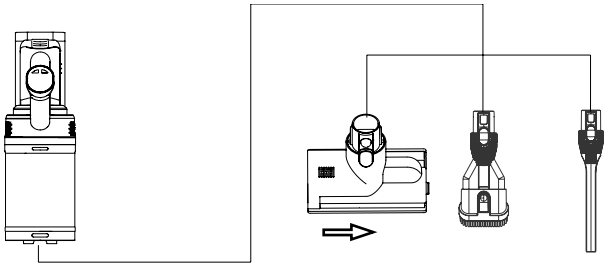

E10

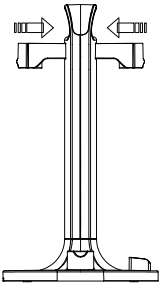

E11

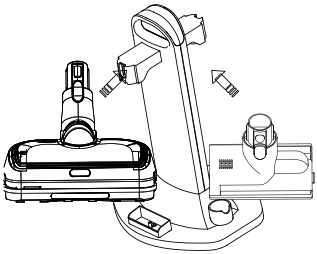

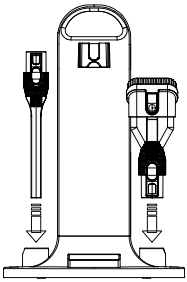

F1

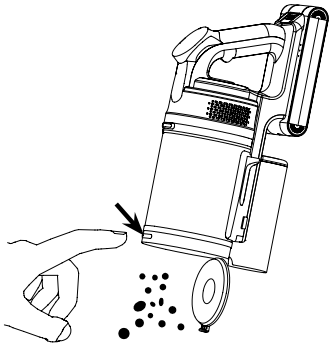

F2

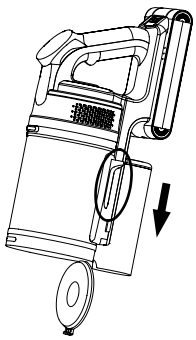

G1

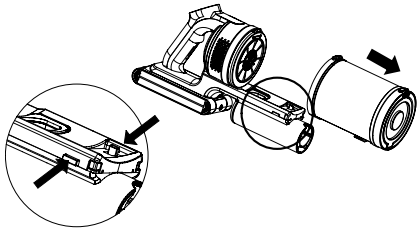

G2

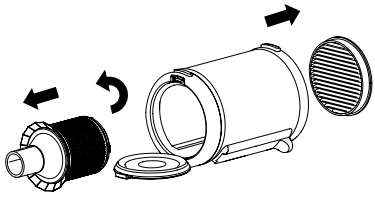

G3

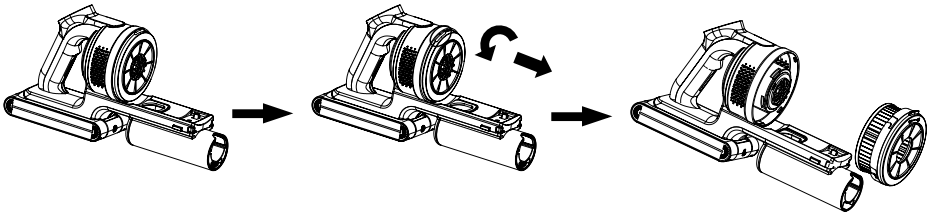

G4

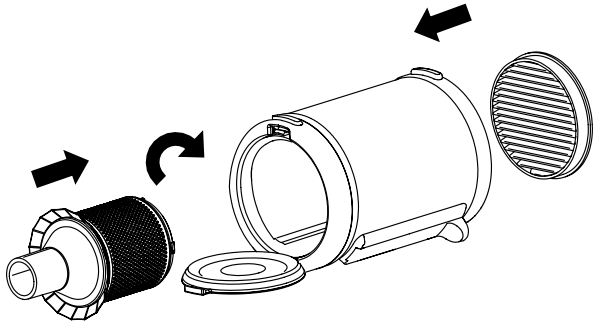

G5

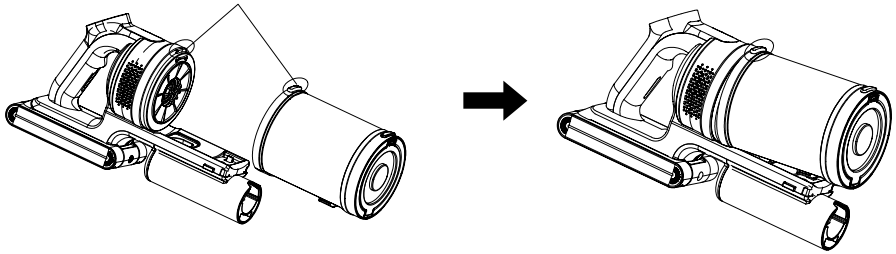

H

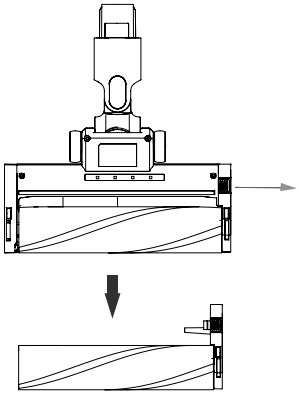

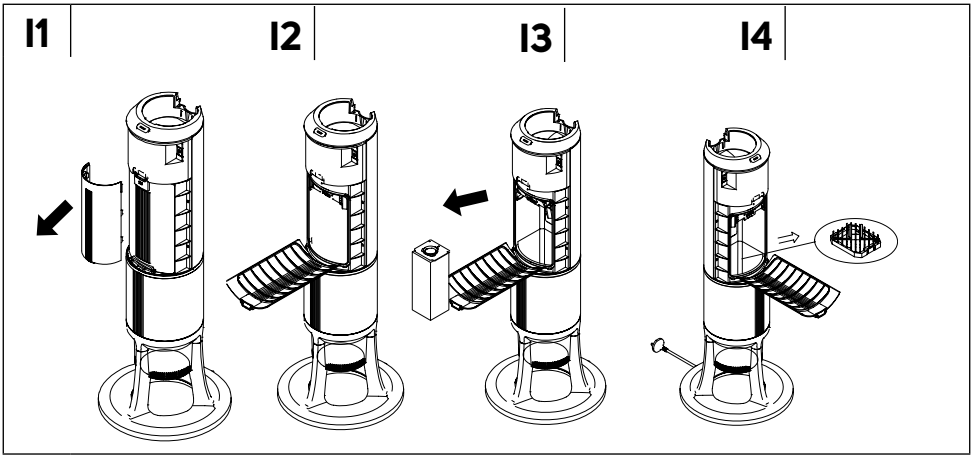
I1
I2
I3
I4

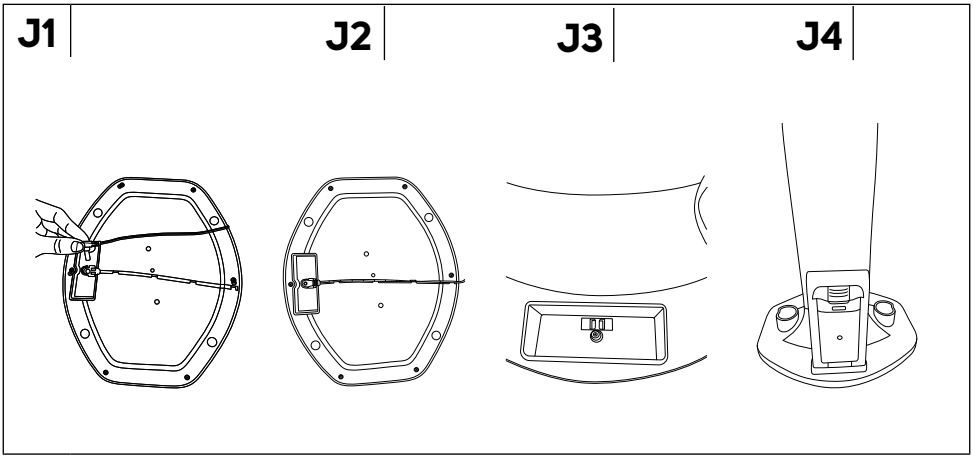
J1
J2
J3
J4

CZ **Tyčový vysavač se sběrnou stanicí**
Návod k použití

DŮLEŽITÉ BEZPEČNOSTNÍ POKYNY

ČTĚTE POZORNĚ A USCHOVEJTE JE PRO BUDOUCÍ POUŽITÍ.

- Tento spotřebič mohou používat děti ve věku 8 let a starší a osoby se sníženými fyzickými, smyslovými nebo mentálními schopnostmi nebo s nedostatkem zkušeností a znalostí, pokud jsou pod dozorem nebo byly poučeny o používání spotřebiče bezpečným způsobem a rozumí případným nebezpečím.
- Děti si se spotřebičem nesmějí hrát. Čištění a údržbu prováděnou uživatelem nesmějí provádět děti bez dozoru.
- Pokud je přívodní kabel poškozen, jeho výměnu svěřte odbornému servisnímu středisku, aby se zabránilo vzniku nebezpečné situace. Spotřebič s poškozeným kabelem je zakázáno používat.
- Vysavač musí být vypnutý a nesmí se nabíjet, akumulátor musí být vyjmutý při čištění nebo údržbě.
- Příslušenství vysavače obsahuje rotační kartáče a hrozí zachycení o tuto část v případě nesprávné manipulace.
- Vysavač používejte pouze s příslušenstvím, které je s ním dodáváno nebo které výrobce doporučuje. Nepoužívejte jiné příslušenství. To by mohlo vést ke vzniku nebezpečné situace, škodám na majetku či úrazu elektrickým proudem.

Copyright © 2026, Fast ČR, a.s.

- Neponořujte žádnou část vysavače ani jeho příslušenství do vody či jiné tekutiny při čištění. Hrozí riziko úrazu elektrickým proudem.
- Pravidelně kontrolujte stav vysavače a jeho příslušenství, zda nejsou poškozená. Poškozený čistič nebo poškozené příslušenství se nesmí používat. Hrozí riziko úrazu elektrickým proudem či škody na majetku.

Varování:
Nebezpečí opaření. Nezasahujte do prostoru, odkud vychází pára, protože je velmi horká a může způsobit poranění.

Další důležité bezpečnostní pokyny k používání spotřebiče

- Tento vysavač je určen pro použití v domácnostech, kancelářích a podobných prostorách. Nepoužívejte jej v průmyslovém prostředí. Nepoužívejte jej venku.
- Vysavač nevystavujte přímému slunečnímu záření a neumísťujte jej do blízkosti otevřeného ohně nebo přístrojů, které jsou zdrojem tepla. Nepoužívejte jej v prostředí, kde se používají nebo skladují hořlavé, těkavé nebo výbušné látky.
- Před připojením adaptéru k síťové zásuvce se ujistěte, že se shoduje vstupní napětí uvedené na jeho typovém štítku s elektrickým napětím zásuvky.
- Adaptér zapojujte pouze do řádně uzemněné síťové zásuvky.
- Konektory vysavače ani akumulátoru nezkratujte.
- Nedotýkejte se konektorů mokrýma či špinavýma rukama.
- Doporučená provozní teplota je 0 až 40 °C. Nepoužívejte vysavač při nižší nebo vyšší teplotě.
- Dbejte na to, aby se adaptér ani jeho kabel nedotýkal horkého povrchu nebo ostrých předmětů.
- Vysavač neponořujte do vody nebo jiné tekutiny ani jej neoplachujte pod tekoucí vodou, pokud výrobce nestanoví jinak.
- Před zapnutím vysavače se ujistěte, že je správně sestaven.
- Dbejte na to, aby při provozu vysavače nebyly blokovány otvory pro výstup vzduchu nebo sací otvor.
- Nepoužívejte příslušenství k vysávání vody či jiné tekutiny.
- Vysavač nepoužívejte k vysávání:
  - doutnajících cigaret, hořících předmětů, zápalek nebo žhavého popele;
  - hořlavých nebo těkavých látek;
  - ostrých předmětů, jako jsou např. střepy, jehly, špendlíky apod.;
  - mouky, omítky, cementu a jiných stavebních materiálů;
  - větších kusů papíru nebo plastových sáčků, které mohou snadno zablokovat sací otvor.
- Při vysávání některých typů podlahových krytin může dojít ke vzniku elektrostatického náboje, který nepředstavuje pro uživatele žádné nebezpečí.
- Dbejte zvýšené opatrnosti při používání vysavače na schodech.
- Sací otvory nepřikládejte k žádným částem obličeje ani těla.
- Vysavač vždy vypněte a odstraňte z nabíjecí základny, pokud jej budete sestavovat, rozebírat či vyměňovat příslušenství.
- Přívodní kabel odpojujte od zásuvky tahem za zástrčku, nikoli za kabel. Jinak by mohlo dojít k poškození přívodního kabelu nebo zásuvky.
- Udržujte spotřebič čistý. Vnější povrch otřete čistou a suchou houbičkou. Dodržujte pokyny k čištění, které jsou uvedené v tomto návodu.
- Spotřebič čistěte po každém použití podle pokynů v kapitole ČIŠTĚNÍ A ÚDRŽBA.
- Nepoužívejte čistič, nefunguje-li správně, jestliže byl poškozen nebo ponořen do vody.
- Čistič neopravujte sami ani ho nijak neupravujte. Veškeré opravy svěřte autorizovanému servisnímu středisku. Zásahem do spotřebiče se vystavujete riziku ztráty zákonného práva z vadného plnění, případně záruky za jakost.

Zvláštní bezpečnostní pokyny pro sběrnou stanici

- Před nabíjením si přečtěte návod k použití.
- Sběrná stanice je určena pouze pro použití uvnitř budovy. Nevystavujte sběrnou stanici dešti, kapající nebo stříkající vodě.
- Tato sběrná stanice je určena mj. k nabíjení pouze akumulátorů značky Sencor pro modely vysavačů SVC 9486xx, SVC 9476xx nebo SVC 9466xx.

Výstraha

Nepoužívejte sběrnou stanici k nabíjení jiných akumulátorů, které k tomuto účelu nejsou určeny.

- Při nabíjení musí být sběrná stanice umístěna v dobře větraném prostoru.
- Před zapojením přívodního kabelu do síťové zásuvky se ujistěte, že se vstupní napětí uvedené na jeho typovém štítku shoduje s elektrickým napětím vaší zásuvky.
- Sběrnou stanici umístěte na rovný, suchý a pevný povrch. Zajistěte okolo ní volný prostor pro cirkulaci vzduchu a manipulaci.
- Před použitím zkontrolujte, že je prachový sáček instalovaný. Nepoužívejte sběrnou stanici bez prachového sáčku.
- Sběrnou stanici nestavte do blízkosti otevřeného ohně ani jiných zdrojů tepla. Nevystavujte ji přímému slunečnímu záření.
- Zkontrolujte, aby se přívodní kabel nedotýkal horkého povrchu nebo ostrých předmětů. Přívodní kabel umístěte tak, aby se o něj nezakopávalo ani po něm nešlapalo.
- Nezakrývejte ani neblokujte výstupní a vstupní otvory vzduchu.
- Přívodní kabel odpojte od síťové zásuvky před výměnou prachového sáčku, čištěním, přemístěním či uložením sběrné stanice.
- Nedotýkejte se přívodního kabelu ani zástrčky mokrýma nebo vlhkýma rukama.
- Zástrčku přívodního kabelu odpojujte od síťové zásuvky tahem za zástrčku, nikoli za kabel. Jinak by mohlo dojít k poškození zástrčky či zásuvky.
- Nepoužívejte sběrnou stanici, pokud nefunguje správně, byla poškozena nebo ponořena do vody.

Upozornění při nabíjení akumulátoru

- K nabíjení akumulátoru používejte pouze dodávanou nabíjecí a úložnou základnu. Ujistěte se, že je základna připojena ke zdroji napájení.
- Před použitím doporučujeme akumulátor plně nabít.
- Před umístěním čističe do nabíjecí základny se ujistěte, že kontakty na čističi i na nabíjecí základně jsou čisté a suché.
- Nenechávejte čistič bez dozoru, zatímco se nabíjí.
- Nenabíjejte čistič v blízkosti hořlavých materiálů či předmětů nebo při vysokých okolních teplotách. Doporučujeme nabíjet čistič při teplotách od 5 do 40 °C.
- Nevystavujte čistič přímému slunečnímu záření během nabíjení.
- Zajistěte okolo čističe dostatečný volný prostor. Nezakrývejte čistič během nabíjení.
- Pravidelně kontrolujte, zda nejsou nabíjecí základna či čistič poškozeny. Nenabíjejte čistič, pokud je akumulátor viditelně poškozený, nafouklý nebo spadl do vody.
- Během nabíjení se může akumulátor i část základny, ve které je čistič umístěný, zahřívat. Jedná se o normální jev. Pokud jsou tyto části velmi horké, odpojte zástrčku přívodního kabelu od síťové zásuvky a nechte čistič vychladnout. Poté znovu zahajte nabíjení. Pokud problém přetrvává, odpojte zástrčku přívodního kabelu od síťové zásuvky a obraťte se na autorizovaný servis.

Bezpečnostní pokyny pro Li-ion akumulátor

- Používejte pouze akumulátor, který je s čističem dodávaný. Nepoužívejte akumulátor s jiným spotřebičem ani s tímto čističem nepoužívejte jiný akumulátor.
- Děti si s akumulátorem nesmějí hrát.
- Před čištěním či údržbou vždy vyjměte akumulátor z motorové jednotky.
- Abyste mohli akumulátor vyjmout, nejdříve stiskněte tlačítko na akumulátoru a poté jej vysuňte z motorové jednotky.
- Akumulátor nevyjímejte ani nenasazujte silou.
- Před zapnutím čističe se ujistěte, že je akumulátor správně vložený.
- Akumulátor je určen pouze pro použití ve vnitřních prostorech. Nepoužívejte a neskladujte akumulátor v nadměrně prašném prostředí.
- Nevystavujte akumulátor vlivům venkovního prostředí, extrémním teplotám, prudkým změnám teplot, teplu, ohni nebo přímému slunečnímu záření.
- Udržujte akumulátor v suchu mimo dosah dětí nebo domácích mazlíčků. Nevystavujte jej vlhkosti ani jej neponořujte do vody nebo jiné tekutiny.
- Neprovádějte na akumulátoru žádné úpravy.
- Nepoužívejte akumulátor, jehož napájecí kontakty vykazují známky poškození nebo koroze.
- Nevystavujte akumulátor mechanickým rázům. Akumulátor nerozebírejte, neupravujte, nevhazujte do ohně ani jej nevystavujte vysokému tlaku.
- Nezkratujte napájecí kontakty akumulátoru. Neskladujte akumulátor na místech, kde by mohlo dojít ke zkratování napájecích kontaktů kovovými předměty, jako jsou kancelářské sponky, mince, hřebíky, šrouby apod. Při zkratu hrozí nebezpečí požáru.
- Nepoužívejte akumulátor, pokud je poškozený, nafouklý nebo spadl do vody.
- Akumulátor nabíjejte a používejte v suchém prostředí při okolní teplotě od 5 do 40 °C.
- Při nesprávném použití může z akumulátoru vytéct tekutina.
- V případě úniku tekutiny z akumulátoru:
  - použijte rukavice, brýle či jiné ochranné prostředky (např. dýchací masku); nemanipulujte s akumulátorem nechráněnýma rukama.
  - postavte akumulátor na nehořlavý povrch, ideálně venku nebo na dobře větraném místě;
  - pokud je cítit silný chemický zápach, opusťte místnost a dobře ji vyvětrejte, příp. nechte okno či dveře otevřené;
  - akumulátor přesuňte do vhodné nádoby (kovová nádoba s víkem či plastový box, který je odolný vůči chemikáliím a je vystlaný nevodivým sypkým materiálem) a odevzdejte jej do sběrného dvora nebo kontaktujte odbornou firmu na likvidaci nebezpečného odpadu;
  - nikdy nevyhazujte poškozený akumulátor do běžného odpadu.
- V případě potřísnění kůže nebo očí opláchněte velkým množstvím vody a vyhledejte lékařskou pomoc.
- V případě pozření kontaktujte neprodleně rychlou lékařskou pomoc

Bezpečnostní pokyny pro síťové adaptéry

- Dodávaný nabíjecí adaptér je určený pro modely značky Sencor SVC 9486xx, SVC 9476xx nebo SVC 9466xx. Nepoužívejte adaptér pro jiné modely.

- Tento výrobek není hračka. Uchovávejte jej mimo dosah dětí a domácích mazlíčků. Děti si výrobkem nesmějí hrát. Hrozí riziko uškrcení či udušení.
- Pokud je adaptér poškozený, jeho výměnu svěřte odbornému servisnímu středisku, aby se zabránilo vzniku nebezpečné situace. Poškozený adaptér je zakázáno používat.
- Adaptér připojujte pouze do zásuvky s ochranným kontaktem.
- Před připojením adaptéru k síťové zásuvce se ujistěte, že se shoduje vstupní napětí uvedené na typovém štítku s elektrickým napětím zásuvky.
- Adaptér připojujte pouze k řádně uzemněné zásuvce. Nepoužívejte prodlužovací kabel.
- Adaptér neodpojujte od zásuvky tahem za přívodní kabel. Mohlo by dojít k poškození adaptéru nebo zásuvky. Adaptér odpojujte od zásuvky tahem za zástrčku.
- Přívodní kabel adaptéru nepokládejte přes ostré předměty. Dbejte na to, aby přívodní kabel nevisel přes okraj stolu nebo aby se nedotýkal zahřátého či horkého povrchu. Veďte přívodní kabel tak, aby se po něm nešlapalo a nebylo možné o něj zakopnout. Přívodní kabel nesmí být veden pod kobercem či nábytkem.
- Adaptér a jeho přívodní kabel udržujte v suchu.
- Přívodní kabel adaptéru nepřipojujte a neodpojujte od síťové zásuvky mokrýma rukama.
- Abyste zabránili úrazu elektrickým proudem, nepostřikujte adaptér vodou ani jej neponořujte do vody nebo jiné tekutiny.
- Když se adaptér používá, mírně se zahřívá. Jedná se o normální jev. Pokud je adaptér na dotyk horký, odpojte jej od akumulátoru a nechte vychladnout. Pokud problém přetrvává, přestaňte adaptér používat a nechte jej opravit v autorizovaném servisu.
- Během použití adaptéru zajistěte dostatečnou ventilaci pro odvod tepla. Nezakrývejte jej během použití. Hrozí přehřátí a poškození adaptéru či akumulátoru.
- Adaptér nerozebírejte, nevystavujte extrémním teplotám, prachu či vlhkosti. Vyvarujte se mechanického poškození.
- Adaptér sami neupravujte ani neopravujte. Neobsahuje části, které by mohl uživatel opravit sám.
- K čištění používejte pouze suchý hadřík.

VYSVĚTLENÍ SYMBOLŮ UMÍSTĚNÝCH NA VÝROBKU NEBO V PRŮVODNÍ DOKUMENTACI

Výrobek splňuje veškeré základní požadavky směrnic EU, které se na něj vztahují.

Použité elektrické a elektronické výrobky nesmí být přidány do běžného komunálního odpadu.

Použité akumulátory a baterie nepatří do běžného komunálního odpadu.

Výrobek je určený pouze pro použití v domácnosti. Výrobek není určený pro venkovní používání.

Zařízení třídy ochrany II
Ochrana před úrazem elektrickým proudem je zajištěna dvojitou nebo zesílenou izolací.

Tento symbol označuje, že spotřebič se nesmí používat, pokud je vidlice poškozená.

Upozornění: Přečtěte si návod.

CZ Tyčový vysavač se sběrnou stanicí
Návod k použití

- Děkujeme, že jste si zakoupili náš výrobek značky SENCOR, a věříme, že s ním budete spokojeni.
- Před použitím spotřebiče se, prosím, seznamte s návodem k jeho obsluze, a to i v případě, že jste již obeznámeni s používáním spotřebičů podobného typu. Spotřebič používejte pouze tak, jak je popsáno v tomto návodu k použití. Návod uschovejte pro případ další potřeby. Pokud předáváte spotřebič jiné osobě, zajistěte, aby u něj byl přiložen tento návod k použití.
- Spotřebič pečlivě vybalte a dejte pozor, abyste nevyhodili žádnou část obalového materiálu dříve, než najdete všechny jeho součásti. Minimálně po dobu trvání zákonného práva z vadného plnění, případně záruky za jakost, doporučujeme uschovat originální přepravní karton, balicí materiál, pokladní doklad a potvrzení o rozsahu odpovědnosti prodávajícího nebo záruční list. V případě přepravy doporučujeme zabalit spotřebič opět do originální krabice od výrobce.

POPIS VYSAVAČE

A1 Akumulátor
A2 Tlačítko k uvolnění akumulátoru
A3 Nabíjecí konektory akumulátoru
A4 Zdířka k připojení konektoru nabíjecího adaptéru
A5 Rukojeť
A6 Tlačítko +/– pro výběr režimu vysavače
A7 Tlačítko ⏻ k zapnutí/vypnutí vysavače
A8 Displej
A9 Motorová jednotka s ventilačními otvory
A10 HEPA filtr
A11 Vstupní filtr z mikrovlákna
A12 Posuvná páka k uvolnění nečistot z trubicového filtru
A13 Nádoba na prach
A14 Výklopné dno nádoby na prach
A15 Trubicový filtr
A16 Tlačítka k uvolnění nádoby na prach (umístěny po stranách)
A17 Tlačítko k uvolnění dna nádoby na prach
A18 Konektory pro připojení příslušenství
A19 Otvor k připojení příslušenství
A20 Zámek dna nádoby na prach

POPIS PŘÍSLUŠENSTVÍ

B1 Teleskopická trubice
B1.1 Tlačítko k uvolnění teleskopické trubice
B1.2 Tlačítko k úpravě délky teleskopické trubice

B2 Motorizovaná kartáčová hubice na suché vysávání
B2.1 Tlačítko k uvolnění hubice na suché vysávání
B2.2 Ohebný kloub
B2.3 Pojezdová kolečka
B2.4 Signalizace prašnosti
B2.5 Přední kryt rotačního kartáče
B2.6 LED světlo
B2.7 Přepínač k zapnutí/vypnutí LED světla
B2.8 UV světlo
B2.9 Měkký rotační kartáč
B2.10 Tlačítko k vyjmutí rotačního kartáče

B3 Hubice s párou na vytírání (pouze model SVC 9486BK)
B3.1 Tlačítko k uvolnění hubice s párou na vytírání
B3.2 Ohebný kloub
B3.3 Nádržka na vodu
B3.4 Tlačítko k uvolnění nádržky na vodu
B3.5 Držáky na mopovací polštářky
B3.6 Trysky výdeje vody/páry
B3.7 LED světlo
B3.8 Mopovací polštářky

B4 Hubice na vytírání (pouze model SVC 9476BK)
B4.1 Tlačítko k uvolnění hubice na vytírání
B4.2 Ohebný kloub
B4.3 Zátka nádržky na vodu
B4.4 Nádržka na vodu
B4.5 Držáky na mopovací polštářky
B4.6 Sací otvor
B4.7 Mopovací polštářky

B5 Hubice na matrace a čalounění
B5.1 Tlačítko k uvolnění hubice
B5.2 Ochranný kryt rotačního kartáče
B5.3 Otočný zámek k uvolnění rotačního kartáče
B5.4 Senzor
B5.5 UV světlo
B5.6 Rotační kartáč

B6 Hubice s výsuvným měkkým kartáčem
B7 Dlouhá štěrbinová hubice
B8 Držák na příslušenství

POPIS SBĚRNÉ STANICE

C1 Prostor k vložení vysavače
C2 Tlačítko ON/OFF
C3 Vnější kryt
C4 Kryt prachového sáčku
C5 Základna
C6 Prachový sáček
C7 Kryt na filtr
Bez vyobrazení: pěnový filtr

OBSAH BALENÍ

SVC 9486BK

- Vysavač (motorová jednotka se 2 akumulátory a nádobou na prach)
- Teleskopická trubice
- Motorizovaná kartáčová hubice na suché vysávání
- Hubice s párou na vytírání
- Mopovací polštářky (6 ks)
- Hubice na matrace a čalounění
- Hubice s výsuvným měkkým kartáčem
- Dlouhá štěrbinová hubice
- Držák na příslušenství
- Sběrná stanice
- Prachový sáček (3+1, 1 sáček je instalovaný ve sběrné stanici)

SVC 9476BK

- Vysavač (motorová jednotka s akumulátorem a nádobou na prach)
- Teleskopická trubice
- Motorizovaná kartáčová hubice na suché vysávání
- Hubice na vytírání
- Mopovací polštářky (6 ks)
- Hubice na matrace a čalounění
- Hubice s výsuvným měkkým kartáčem
- Dlouhá štěrbinová hubice
- Držák na příslušenství
- Sběrná stanice
- Prachový sáček (3+1, 1 sáček je instalovaný ve sběrné stanici)

SVC 9466BK

- Vysavač (motorová jednotka s akumulátorem a nádobou na prach)
- Teleskopická trubice
- Motorizovaná kartáčová hubice na suché vysávání
- Hubice na matrace a čalounění
- Hubice s výsuvným měkkým kartáčem
- Dlouhá štěrbinová hubice
- Držák na příslušenství
- Sběrná stanice
- Prachový sáček (3+1, 1 sáček je instalovaný ve sběrné stanici)

Copyright © 2026, Fast ČR, a.s.

ÚČEL POUŽITÍ

- Vysavač je díky bohatému příslušenství určen k úklidu různých povrchů a míst ve vaší domácnosti. **Možnosti, jak vzájemně kombinovat příslušenství, naleznete na obrázku D.**
- **Motorizovaná kartáčová hubice na suché vysávání** je určena k vysávání prachu a nečistot jak z hladkých povrchů (např. dřevěné nebo laminátové plovoucí podlahy), tvrdých podlah (např. dlažba, vinyl), tak i z koberců, předložek, běhounů apod.
- **Hubice s párou na vytírání** (pouze model SVC 9486BK) je určena k úklidu tvrdých podlah, jako jsou dřevěné nebo laminátové plovoucí podlahy, dlažba, vinyl apod. Doporučujeme si ověřit s výrobcem podlahy, zda je možné hubici s párou na vytírání použít na daný typ podlahové krytiny. Díky generaci horké páry zajistí hygienicky čistou vytřenou podlahu. Tato hubice není určena k čištění koberců či běhounů.
- **Hubice na vytírání** (pouze model SVC 9476BK) je určena k úklidu tvrdých podlah, jako jsou dřevěné nebo laminátové plovoucí podlahy, dlažba, vinyl apod. Doporučujeme si ověřit s výrobcem podlahy, zda je možné hubici na vytírání použít na daný typ podlahové krytiny. Tato hubice není určena k čištění koberců či běhounů.
- **Hubice na matrace a čalounění** je určena k odstraňování prachu, nečistot, vlasů či zvířecích chlupů z matrací, čalouněného nábytku, polštářů a jiných textilních povrchů. Můžete ji použít nejen doma, ale i v autě. Rychle a efektivně odstraňuje vlasy, zvířecí chlupy a jiné nečistoty např. ze sedaček v autě.
- **Hubice s výsuvným měkkým kartáčem** je vhodná k vysávání nečistot a prachu z křehkých předmětů, z knihoven, stěn, žaluzií, nábytku apod.
- **Dlouhá štěrbinová hubice s osvětlením** je vhodná k vysávání na těžko přístupných místech (např. oken, rohů, knihoven, prostorů mezi matracemi, čalouněním atp.).
- **Sběrná stanice** slouží k odsávání nečistot a prachu z nádoby na prach. Ty jsou shromážděny v prachovém sáčku. Když je sáček plný, sběrná stanice upozornění na jeho výměnu.

REŽIMY VYSÁVÁNÍ

Vysavač je vybaven třemi provozními režimy:

1. Režim **Eco**: režim se sníženým sacím výkonem a s maximálním ohledem na výdrž baterie.
2. Režim **Auto**: vysavač sám upravuje sací výkon podle typu vysávaného povrchu a míry znečištění. Šetří tak kapacitu baterie, a tím i její celkovou životnost. **Tento režim je dostupný pouze pro suché vysávání.**
3. Režim **Max**: režim s nejvyšším sacím výkon.

PŘÍPRAVA PŘED POUŽITÍM

- Vysavač, sběrnou stanici a všechno příslušenství vyjměte z obalu. Zkontrolujte, že jste vyjmuli všechny části. Zkontrolujte, zda není vysavač nebo jeho příslušenství poškozené.
- Z vysavače, sběrné stanice a ze všech příslušenství odstraňte ochranné fólie a reklamní štítky.

Nabíjení vysavače

- Vysavač je možné nabíjet pomocí dodávaného síťového adaptéru nebo ve sběrné stanici.

Nabíjení pomocí síťového adaptéru

- K nabíjení vysavače používejte pouze dodávaný síťový adaptér.
- Před použitím doporučujeme vysavač plně nabít.
- Vložte vidlici adaptéru do řádně uzemněné síťové zásuvky. Konektor vložte do zdířky v akumulátoru.
- Nabíjení se automaticky spustí. Stav nabití se zobrazí na displeji. Když se na displeji zobrazí stav nabití 100 %, je vysavač nabitý.
- Odpojte konektor od zdířky v akumulátoru a vytáhněte vidlici adaptéru ze síťové zásuvky.
- Doba do plného nabití jsou zpravidla 4 hodiny.

Nabíjení ve sběrné stanici

- Umístěte vysavač do sběrné stanice.
- Nabíjení se automaticky spustí. Stav nabití se zobrazí na displeji. Když se na displeji zobrazí stav nabití 100 %, je vysavač nabitý. Nabíjení se automaticky ukončí.

Sběrná stanice

- Sběrnou stanici umístěte na pevný a rovný povrch. Zajistěte okolo ní dostatečný volný prostor pro manipulaci.
- Ujistěte se, že je sběrná stanice umístěna v dostatečné vzdálenosti od síťové zásuvky.
- Zapojte vidlici zástrčky přívodního kabelu do řádně uzemněné síťové zásuvky.

Alternativní způsob nabíjení akumulátoru

- Náhradní akumulátor je možné nabíjet přímo v držáku na příslušenství.

1. Konektor nabíjecího adaptéru vložte zespodu do otvoru pro prostor pro akumulátor - viz obrázek **J1**.
2. Kabel nabíjecího adaptéru veďte drážkou ve spodní části držáku - viz obrázek **J2**.
3. Postavte držák na příslušenství na vhodné místo v dosahu síťové zásuvky a vložte do ní adaptér.
4. Náhradní akumulátor vložte do vyhrazeného prostoru v držáku tak, aby byl konektor nabíjecího adaptéru vložený ve zdířce v akumulátoru - viz obrázky **J3** a **J4**.

Poznámka:
Pouze model SVC 9486BK je dodáván se dvěma akumulátory. U ostatních modelů je nutné druhý akumulátor dokoupit.

SLOŽENÍ/ROZLOŽENÍ VYSAVAČE

Vložení/vyjmutí akumulátoru

- Jednou rukou držte akumulátor a druhou rukou držte motorovou jednotku.
- Akumulátor zarovnejte s vodicími drážkami v prostoru v motorové jednotce – viz obrázek **E1**; a pohybem směrem dolů nasaďte akumulátor. Mírně zatlačte, až uslyšíte cvaknutí. To signalizuje, že je akumulátor správně nasazený.
- Pokud potřebujete akumulátor vyjmout, stiskněte tlačítko k vyjmutí akumulátoru a současně jej vytáhněte směrem nahoru z motorové jednotky – viz obrázek **E2**.

Poznámka:
S výjimkou výměny akumulátoru a čištění motorové jednotky není nutné jej často vkládat a vyjímat.

Složení/rozložení vysavače s hubicí na suché vysávání (Obr. E3)

- Vysavač je dodáván rozložený. Při složení postupujte následovně:
- Zasuňte konec hubice na suché vysávání do širšího otvoru teleskopické trubice. Dbejte na to, aby konektory v zadní části teleskopické trubice byly zarovnány s konektory na hubici. Mírně zatlačte, až uslyšíte cvaknutí. To signalizuje správné připojení.
- Zasuňte užší konec teleskopické trubice do otvoru k připojení příslušenství ve spodní části motorové jednotky. Dbejte na to, aby konektory v zadní části teleskopické trubice byly zarovnány s konektory v otvoru. Mírně zatlačte, až uslyšíte cvaknutí. To signalizuje správné připojení.
- Pokud potřebujete vysavač rozložit, jednou rukou držte motorovou jednotku zespodu a druhou rukou stiskněte tlačítko pro uvolnění teleskopické trubice. Tahem směrem od motorové jednotky uvolněte a vytáhněte teleskopickou trubici.
- Poté jednou rukou držte teleskopickou trubici a druhou rukou stiskněte tlačítko k uvolnění hubice na suché vysávání. Tahem směrem od teleskopické trubice uvolněte a vytáhněte hubici na suché vysávání.

Složení/rozložení vysavače s hubicí s párou na vytírání (Obr. E4; pouze model SVC 9486BK)

- Zasuňte konec hubice s párou na vytírání do širšího otvoru teleskopické trubice. Dbejte na to, aby konektory v zadní části teleskopické trubice byly zarovnány s konektory na hubici. Mírně zatlačte, až uslyšíte cvaknutí. To signalizuje správné připojení.
- Zasuňte užší konec teleskopické trubice do otvoru k připojení příslušenství ve spodní části motorové jednotky. Dbejte na to, aby konektory v zadní části teleskopické trubice byly zarovnány s konektory v otvoru. Mírně zatlačte, až uslyšíte cvaknutí. To signalizuje správné připojení.
- Na držáky ve spodní části hubice nasaďte dva mopovací polštářky. Doporučujeme polštářky před nasazením navlhčit v čisté vodě a mírně vyždímat. Tím urychlíte vytírání.
- Pokud potřebujete vysavač rozložit, jednou rukou držte motorovou jednotku zespodu a druhou rukou stiskněte tlačítko pro uvolnění teleskopické trubice. Tahem směrem od motorové jednotky uvolněte a vytáhněte teleskopickou trubici.
- Poté jednou rukou držte teleskopickou trubici a druhou rukou stiskněte tlačítko k uvolnění hubice s párou na vytírání. Tahem směrem od teleskopické trubice uvolněte a vytáhněte hubici s párou na vytírání.

Složení/rozložení vysavače s hubicí na vytírání (Obr. E5; pouze model SVC 9476BK)

- Zasuňte konec hubice na vytírání do širšího otvoru teleskopické trubice. Dbejte na to, aby konektory v zadní části teleskopické trubice byly zarovnány s konektory na hubici. Mírně zatlačte, až uslyšíte cvaknutí. To signalizuje správné připojení.
- Zasuňte užší konec teleskopické trubice do otvoru k připojení příslušenství ve spodní části motorové jednotky. Dbejte na to, aby konektory v zadní části teleskopické trubice byly zarovnány s konektory v otvoru. Mírně zatlačte, až uslyšíte cvaknutí. To signalizuje správné připojení.
- Na držáky ve spodní části hubice nasaďte dva mopovací polštářky. Doporučujeme polštářky před nasazením navlhčit v čisté vodě a mírně vyždímat. Tím urychlíte vytírání.
- Pokud potřebujete vysavač rozložit, jednou rukou držte motorovou jednotku zespodu a druhou rukou stiskněte tlačítko pro uvolnění teleskopické trubice. Tahem směrem od motorové jednotky uvolněte a vytáhněte teleskopickou trubici.
- Poté jednou rukou držte teleskopickou trubici a druhou rukou stiskněte tlačítko k uvolnění hubice na vytírání. Tahem směrem od teleskopické trubice uvolněte a vytáhněte hubici na vytírání.

Naplnění nádržky na vodu (hubice s párou na vytírání, pouze model SVC 9486BK)

1. Stiskněte tlačítko k uvolnění nádržky na vodu (B3.4) a opatrně sejměte nádržku na vodu z hubice – viz obrázek **E6**.
2. Otočte nádržku vzhůru nohama a uvolněte zátku – viz obrázek **E7**. Nalijte do nádržky vodu.
3. Zátku zavřete, otočte nádržku znovu vzhůru nohama a zkontrolujte, zda voda neuniká. Pokud neuniká, vložte nádržku zpět do hubice tak, že nejdříve vložíte horní část pod západky, a poté přitiskněte spodní část nádržky k hubici, až uslyšíte cvaknutí.

Naplnění nádržky na vodu (hubice na vytírání)

1. Odstraňte zátku nádržky na vodu a nalijte do nádržky čistou vodu – viz obrázek **E8**. Nepoužívejte žádné čisticí prostředky ani chemické látky.
2. Zátku nasaďte zpět a řádně dovřete.

Složení/rozložení vysavače s dalším příslušenstvím (Obr. E9)

- Zasuňte užší konec hubice na matrace a čalounění, hubice s výsuvným měkkým kartáčem nebo dlouhé štěrbinové hubice do otvoru k připojení příslušenství ve spodní části motorové jednotky. Dbejte na to, aby konektory v zadní části teleskopické trubice byly zarovnány s konektory v otvoru. Mírně zatlačte, až uslyšíte cvaknutí. To signalizuje správné připojení.
- Pokud potřebujete připojené příslušenství odstranit, stiskněte tlačítko k uvolnění na daném příslušenství. Tahem směrem od motorové jednotky uvolněte a vytáhněte dané příslušenství.

Držák na příslušenství

- Držák na příslušenství se skládá ze 4 dílů: spodní základna, rukojeť a 2 držáky.
- Základnu postavte na pevný a rovný povrch.
- Do základny nasaďte rukojeť a následně připevněte dva držáky na příslušenství – viz obrázek **E10**.
- Hubici na vytírání a hubici na matrace a čalounění zavěste každou na jeden držák, hubici s výsuvným měkkým kartáčem a dlouhou štěrbinovou hubici nasaďte na výstupky ve spodní části – viz obrázek **E11**.

POUŽITÍ VYSAVAČE

Zkontrolujte, že je vysavač správně sestavený a plně nabitý.

1. Uchopte vysavač za rukojeť.
2. Stiskněte jednou krátce tlačítko ⏻ a vysavač se spustí v Eco režimu.
3. Opakovaným stisknutím tlačítka +/– vyberte režim vysavače: Eco – Auto – Power. Na displeji se zobrazí grafické znázornění vybraného režimu a zbývající kapacita nabití akumulátoru.
4. Pohybujte vysavačem dopředu a dozadu.
5. Po použití stiskněte tlačítko ⏻, abyste vysavač vypnuli.
6. Vyčistěte vysavač podle pokynů v části ČIŠTĚNÍ A ÚDRŽBA.

Varování:

Nepřejíždějte vysavačem prahy, prahové lišty ani jiné překážky či cizí předměty.

Použití vysavače s hubicí na suché vysávání

- Hubice na suché vysávání je vybavena rotačním kartáčem, UV světlem, LED světlem, senzorem prašnosti a signalizací optimálního provozu kartáče. Tato hubice je určena k vysávání prachu a nečistot jak z hladkých povrchů (např. dřevěné nebo laminátové plovoucí podlahy), tvrdých podlah (např. dlažba, vinyl), tak i z koberců, předložek, běhounů apod.

UV světlo

- Po zapnutí vysavače se UV světlo automaticky rozsvítí a bude svítit po celou dobu, co bude vysavač zapnutý.

LED světlo

- Posuňte přepínač do polohy zapnuto a LED světlo se zapne. Posunutím přepínače do polohy vypnuto se LED světlo zhasne.

Senzor prašnosti a signalizace prašnosti

- Tato funkce je dostupná pouze v režimu Auto a při použití hubice na suché vysávání na podlaze.
- Hubice na suché vysávání je vybavena senzorem prachu, který vysílá signál do vysavače podle množství nečistot nebo prachu na podlaze, a následně vysavač automaticky upraví sací výkon. Zároveň se signalizace na hubici (číslo **B2.4)** mění v závislosti na tom, zda senzor prachu detekuje nečistoty nebo prach.
- Pokud signalizace svítí zeleně, je detekovaná nízká prašnost a rotační kartáč je v optimálním provozu.
- Pokud signalizace svítí červeně, je detekovaná vysoká prašnost. V tomto okamžiku se zvýší výkon, dokud nebude signalizace opět zelená.
- Pokud se signalizace rozbliká červeně, došlo k zablokování rotačního kartáče.

Použití vysavače s hubicí s párou na vytírání/hubicí na vytírání

- Naplňte nádržku na vodu podle pokynů v části NAPLNĚNÍ NÁDRŽKY NA VODU – viz předchozí část návodu pro danou hubici.
- Na držáky ve spodní části hubice nasaďte dva mopovací polštářky. Doporučujeme je před nasazením navlhčit v čisté vodě a mírně vyždímat. Tím urychlíte vytírání.
- Vysavač bude vysávat nečistoty a zároveň stírat podlahu.
- Hubice s párou na vytírání (model SVC 9486BK) a hubice na vytírání (model SVC 9476BK) je vybavena LED světlo se automaticky rozsvítí a bude svítit po celou dobu, co bude vysavač zapnutý.

Přehled ikon a jejich význam na displeji

IKONA	VÝZNAM	CO DĚLAT
100% ECO	Režim **Eco**: režim pro denní úklid s maximálním ohledem na výdrž baterie.	—
100% AUTO	Režim **Auto**: vysavač sám vždy optimálně upravuje sací výkon podle typu vysávaného povrchu a míry znečištění. Šetří tak kapacitu baterie, a tím i její celkovou životnost. **Tento režim je dostupný pouze pro suché vysávání podlahy.**	—
100% MAX	Režim **Max**: režim s nejvyšším sacím výkon pro silné znečištění.	—
CLEAN SENSOR INSIDE NOZZLE	Znečištěný senzor uvnitř sacího otvoru v místně kloubu podlahové hubice.	Odpojte podlahovou hubici od trubice. Senzor se nachází uvnitř kloubu hubice. Opatrně jej očistěte měkkým, suchým hadříkem nebo vatovou tyčinkou. Ujistěte se, že v místě senzoru nezůstaly žádné nečistoty ani vlhkost. Připojte hubici zpět a zapněte vysavač. Pokud ikona nezhasne, opakujte proces, příp. kontaktujte autorizovaný servis.
SERVICE	Poškození nebo nesprávná funkce senzoru umístěného v podlahové hubici vysavače.	Vypněte vysavač a odpojte podlahovou hubici od trubice. Zkontrolujte, zda není senzor nebo okolí hubice znečištěné. Pokud je senzor čistý a ikona zůstává zobrazená, kontaktujte autorizovaný servis. Nepokoušejte se senzor sami rozebírat ani opravovat.
	Vysavač je téměř vybitý.	Je třeba vysavač nabít.
51%	Průběh nabíjení vysavače.	—
100%	Vysavač je plně nabitý.	—
BLOCKED BRUSH	Rotační kartáč hubice na suché vysávání je zablokovaný.	Vyčistěte rotační kartáč a odstraňte příčinu zablokování.
BLOCKED AIRFLOW	Proudění vzduchu ve vysavači je zablokované. Příčinou může být ucpaná hubice, trubice, nádoba na prach, filtr nebo jiná část sacího systému.	Vypněte vysavač. Zkontrolujte, zda nejsou ucpané následující části: podlahová hubice a sací otvor, trubice a spojovací díly, nádoba na prach, filtry (vstupní i výstupní). Odstraňte všechny nečistoty a zkontrolujte, zda jsou všechny části správně usazené. Zapněte vysavač. Pokud ikona zmizí, proudění vzduchu bylo obnoveno.
NO WATER	Nádržka na vodu u hubice s párou na vytírání je prázdná nebo není správně nasazená. Přístroj nemůže vytvářet páru, dokud není doplněna voda.	Vypněte vysavač a odpojte jej od napájení. Vyjměte nádržku na vodu. Naplňte ji čistou vodou. Ujistěte se, že je nádržka správně a pevně nasazená. Zapněte vysavač. Pokud ikona nezhasne, opakujte proces, příp. kontaktujte autorizovaný servis.
100%	Režim výdeje páry hubice s párou na vytírání.	—
100%	Režim výdeje páry hubice s párou na vytírání v kombinaci s eko režimem vysávání.	—

Použití sběrné stanice

- Výchozí režim vyprázdnění nádoby na prach je automatický režim. V automatickém režimu svítí tlačítko ON/OFF.
- Před umístěním vysavače do sběrné stanice a vyprázdněním nádoby na prach doporučujeme několikrát stlačit posuvnou páku (**A12**), abyste uvolnili nečistoty, namotané vlasy a chlupy apod. z hrubého filtru.
- Umístěte vysavač do otvoru ve sběrné stanici.
- Automaticky se spustí proces vyprázdnění nádoby na prach. Dojde k otevření dna nádoby na prach, odsátí prachu a nečistot z nádoby a zavření dna nádoby na prach. Celý proces se skládá ze tří cyklů a trvá přibližně 30 sekund. Vyčkejte, až se proces dokončí. Proces je dokončený v okamžiku, kdy dojde k zavření dna nádoby na prach. Uslyšíte, jak dochází k zavření dna nádoby a ozve se jemné cvaknutí.

Poznámka:
Pokud vyjmete vysavač ze sběrné stanice, zatímco je sběrná stanice v provozu, může dno nádoby na prach zůstat otevřené.

Varování:
Nevyjímejte vysavač ze sběrné stanice, zatímco probíhá vyprazdňování nádoby na prach.

- **Manuální režim (noční režim):** Stiskněte a podržte tlačítko ON/OFF na 3 sekundy a sběrná stanice se přepne do manuálního režimu vyprázdnění nádoby na prach. Tlačítko ON/OFF zhasne. Po umístění vysavače do stanice se nespustí proces vyprázdnění nádoby na prach. Teprve až stisknete krátce tlačítko ON/OFF, proces vyprázdnění nádoby na prach se spustí. Dojde k otevření dna nádoby na prach, odsátí prachu a nečistot z nádoby a zavření dna nádoby na prach. Celý proces se skládá ze tří cyklů a trvá přibližně 30 sekund. Vyčkejte, až se proces dokončí. Proces je dokončený v okamžiku, kdy dojde k zavření dna nádoby na prach. Uslyšíte, jak dochází k zavření dna nádoby a ozve se jemné cvaknutí. Tlačítko ON/OFF zhasne.
- Pro přepnutí zpět na automatický režim stiskněte a podržte tlačítko ON/OFF.
- **Upozornění na plný prachový sáček**: Pokud se tlačítko ON/OFF rozbliká červeně, je prachový sáček plný. Sběrnou stanici je možné normálně použít, nicméně doporučujeme prachový sáček vyměnit. Při výměně postupujte podle pokynů v části VÝMĚNA PRACHOVÉHO SÁČKU.
- **Upozornění na chybějící prachový sáček**: Pokud se tlačítko ON/OFF rozsvítí červeně na 5 sekund a poté zhasne, není prachový sáček instalovaný a sběrnou stanici není možné použít. Instalujte prachový sáček.

Uložení vysavače

- Pokud vysavač nebudete používat, vyčistěte jej podle pokynů v kapitole ČIŠTĚNÍ A ÚDRŽBA a uložte jej do sběrné stanice. Ta zároveň slouží jako stojan k uložení vysavače.
- Příslušenství (hubice na vytírání, hubice na matrace a čalounění, hubici s výsuvným měkkým kartáčem a dlouhou štěrbinovou hubici) uložte do držáku.

Varování:
Vyvarujte se uložení vysavače a jeho příslušenství na přímém slunečním světle, v blízkosti zdrojů tepla (např. kamna, topení) či ve vlhkém nebo prašném prostředí.

ČIŠTĚNÍ A ÚDRŽBA

- Před čištěním musí být vysavač vypnutý. Při čištění motorové jednotky musí být akumulátor vyjmutý.
- K čištění nikdy nepoužívejte čisticí prostředky s abrazivním účinkem, ředidla apod.
- Zanedbávání čištění a údržby může negativně ovlivnit fungování vysavače a vést ke snížení jeho výkonu.
- Při každodenním čištění a údržbě otřete tělo vysavače a sběrnou stanici suchým hadříkem.

Varování:
Neponořujte motorovou jednotku, akumulátor, sběrnou stanici ani přívodní kabel do vody či jiné tekutiny. Hrozí riziko úrazu elektrickým proudem.

Vyprázdnění nádoby na prach

- Nádobu na prach je možné vyprázdnit dvěma způsoby: do prachového sáčku ve sběrné stanici nebo ručně. Postup vyprázdnění do prachového sáčku ve sběrné stanici je popsán v předchozí části návodu POUŽITÍ SBĚRNÉ STANICE. Při ručním vyprázdnění postupujte následovně.
- Odpojte motorovou jednotku a vytáhněte akumulátor.
- Přeneste motorovou jednotku nad odpadkový koš tak, aby dno nádoby na prach směřovalo dolů.
- Stiskněte tlačítko k uvolnění dna nádoby na prach – viz obrázek **F1**. Dno se uvolní a obsah nádoby se vysype do koše.
- Doporučujeme několikrát stlačit posuvnou páku (**A12**), abyste uvolnili nečistoty, namotané vlasy a chlupy apod. z hrubého filtru – viz obrázek **F2**.
- Volnou rukou připevněte dno zpět k nádobě. Mírně zatlačte, až uslyšíte cvaknutí. To signalizuje správné zajištění dna.

Čištění nádoby na prach

- Vyprázdněte nádobu na prach podle pokynů výše.
- Stiskněte tlačítka k uvolnění nádoby na prach a tu odstraňte z motorové jednotky – viz obrázek **G1**.
- Z horní části vyjměte vstupní filtr z mikrovlákna. Otevřete dno nádoby na prach, uchopte trubicový filtr rukou a otočte po směru hodinových ručiček, abyste jej uvolnili. Vyjměte trubicový filtr z nádoby na prach – viz obrázek **G2.**
- Uchopte jednou rukou HEPA filtr a otočte jím proti směru hodinových ručiček (ve směru šipky otevřeného zámku, která je na HEPA filtru vyznačena), abyste jej uvolnili a odstranili z motorové jednotky – viz obrázek **G3**.
- Z trubicového filtru odstraňte nečistoty. V případě potřeby jej můžete opláchnout pod čistou tekoucí vodou. A poté otřete čistou utěrkou dosucha.
- HEPA filtr a vstupní filtr z mikrovlákna vyklepejte a odstraňte z nich nečistoty pomocí jemného kartáčku nebo suchého hadříku. V případě silného znečištění je můžete vysát jiným vysavačem s nasazeným kartáčovým nástavcem. Nemyjte je ve vodě. Hrozí jejich poškození. Pokud jsou HEPA filtr nebo vstupní filtr z mikrovlákna již silně znečištěné, poškozené nebo zdeformované, vyměňte je za nové. Doporučujeme měnit HEPA filtr a vstupní filtr z mikrovlákna v závislosti na četnosti používání, minimálně jednou za půl roku.
- Otřete vnitřní stěny nádoby na prach pomocí mírně navlhčené měkké houbičky. Otřete čistou utěrkou dosucha.

Varování:
Nikdy neinstalujte filtry, pokud jsou mokré nebo vlhké. Před jejich instalací se ujistěte, že jsou řádně suché.

- Do nádoby na prach vložte trubicový filtr a otočte jím proti směru hodinových ručiček, abyste jej zajistili. Zavřete dno nádoby na prach. Do horní části vložte vstupní filtr z mikrovlákna – viz obrázek **G4**.

- Přiložte HEPA filtr k motorové jednotce a otočte filtrem po směru hodinových ručiček (ve směru šipky otevřeného zámku, která je na HEPA filtru vyznačena), až ucítíte odpor.
- Nádobu na prach přiložte k motorové jednotce kolmo tak, aby výstupek v přední části motorové jednotky zapadl do otvoru v horní části nádoby na prach – viz obrázek **G5**.
- Poté přitlačte spodní část nádoby na prach k motorové jednotce. Mírně zatlačte, až uslyšíte cvaknutí. To signalizuje správné připevnění nádoby na prach.

Čištění hubice na suché vysávání

- Z hubice odstraňte teleskopickou trubici.
- Stiskněte tlačítko k uvolnění rotačního kartáče a vytáhněte jej směrem z hubice – viz obrázek **H**.
- Odstraňte z kartáče namotané vlasy a chlupy. K jejich uvolnění či odstranění můžete použít např. nůžky.
- Hubici, zvláště sací otvor, otřete měkkou houbičkou mírně navlhčenou v teplé vodě. Otřete suchou utěrkou.
- Vložte rotační kartáč zpět do hubice. Mírně zatlačte, až uslyšíte cvaknutí. To signalizuje správné zajištění kartáče.

Varování:
Hubici neponořujte do vody ani nemyjte pod vodou. Hrozí její poškození i úraz elektrickým proudem.

Čištění hubice s párou na vytírání (pouze model SVC 9486BK)

- Z hubice s párou na vytírání odstraňte teleskopickou trubici.
- Odstraňte mopovací polštářky z držáků ve spodní části hubice.
- Odstraňte nádržku na vodu z hubice.
- Uvolněte zátku a vylijte zbývající vodu z nádržky. Nechte zátku otevřenou, aby mohla nádržka vyschnout.
- Hubici s párou na vytírání, zvláště sací otvor, otřete měkkou houbičkou mírně navlhčenou v teplé vodě. Otřete suchou utěrkou.

Čištění hubice na vytírání (pouze model SVC 9476BK)

- Z hubice na vytírání odstraňte teleskopickou trubici.
- Odstraňte mopovací polštářky z držáků ve spodní části hubice.
- Uvolněte zátku a vylijte zbývající vodu z nádržky. Nechte zátku otevřenou, aby mohla nádržka vyschnout.
- Hubici na vytírání, zvláště sací otvor, otřete měkkou houbičkou mírně navlhčenou v teplé vodě. Otřete suchou utěrkou.

Čištění mopovacích polštářků

- Mopovací polštářky vyperte v ruce v teplé vodě (max. 40 °C) s trochou pracího prostředku na jemné prádlo. Vyždímejte a vymáchejte v čisté vodě. Nechte uschnout.

Varování:
Mopovací polštářky na vytírání nemyjte v pračce či myčce ani nesušte v sušičce.

Poznámka:
Mopovací polštářky na vytírání je třeba čas od času vyměnit. Pravidelně kontrolujte jejich stav a vyměňte je po 6–12 měsících nebo podle potřeby.

Čištění hubice na matrace a čalounění

- Otočte zámkem na straně hubice směrem k symbolu otevřeného zámku, abyste uvolnili rotační kartáč.
- Vytáhněte rotační kartáč z kartáčové hubice.
- Odstraňte z kartáče namotané vlasy a chlupy. K jejich uvolnění či odstranění můžete použít např. nůžky.
- Hubici na matrace a čalounění, zvláště sací otvor, otřete měkkou houbičkou mírně navlhčenou v teplé vodě. Otřete suchou utěrkou.
- Vložte rotační kartáč zpět do hubice. Mírně zatlačte, až ucítíte odpor, a otočte zámkem směrem k symbolu zavřeného zámku.

Čištění motorové jednotky, příslušenství a držáku

- Vyjměte akumulátor z motorové jednotky.
- Otřete motorovou jednotku a další díly příslušenství včetně držáku suchým hadříkem.

Výměna prachového sáčku

- Pokud po stisknutí tlačítka ON/OFF zazní krátké pípnutí a tlačítko ON/OFF se rozbliká červeně, je prachový sáček plný a je třeba jej vyměnit.
- Odpojte přívodní kabel od síťové zásuvky a vyjměte vysavač ze sběrné stanice.
- Uchopte oběma rukama vnější kryt a opatrně jej odstraňte – viz obrázek **I1**. Uložte stranou.
- Stiskněte zámek v horní části krytu prachového sáčku, abyste uvolnili kryt a mohli jej vyjmout – viz obrázek **I2**.
- Vyjměte prachový sáček – viz obrázek **I3** a do prostoru instalujte nový prachový sáček. Plný prachový sáček vyhoďte do směsného odpadu.
- Nasaďte kryt prachového sáčku tak, že nejdříve vložíte spodní část do těla sběrné stanice a poté opatrně přiklopíte horní část, až uslyšíte cvaknutí.
- Nasaďte vnější kryt tak, aby výstupky po obou stranách vnějšího krytu zapadly do prostoru v plášti sběrné stanice.

Čištění filtru sběrné stanice

- Pravidelně čistěte filtr sběrné stanice, který se nachází pod prachovým sáčkem.
- Odpojte přívodní kabel od síťové zásuvky a vyjměte vysavač ze sběrné stanice.
- Uchopte oběma rukama vnější kryt a opatrně jej odstraňte – viz obrázek **I1**. Uložte stranou.
- Stiskněte zámek v horní části krytu prachového sáčku, abyste uvolnili kryt a mohli jej vyjmout – viz obrázek **I2**.
- Vyjměte prachový sáček – viz obrázek **I3** a vyjměte filtr sběrné stanice – viz obrázek **I4**.
- Z filtru odstraňte nečistoty. V případě potřeby jej můžete opláchnout pod čistou tekoucí vodou. A poté otřete čistou utěrkou dosucha.
- Čistý a suchý filtr vložte zpět do sběrné stanice. Vložte prachový sáček, kryt prachového sáčku a vnější kryt.

Varování:
Nikdy neinstalujte filtr, pokud je mokrý nebo vlhký. Před jeho instalací se ujistěte, že je řádně suchý.

Poznámka:
Pokud se sníží výkon sběrné stanice při vyprazdňování nádoby na prach, je filtr zanesený a je nutné jej vyčistit.

DOPORUČENÁ ÚDRŽBA A VÝMĚNA PŘÍSLUŠENSTVÍ

Část vysavače	Doporučená údržba	Doporučená výměna
Hubice na suché vysávání	Po každém použití	—
Rotační kartáč hubice na suché vysávání	Po každém použití	Výměna v případě opotřebení či poškození
Nádoba na prach	Po každém použití	—
HEPA filtr a výstupní HEPA filtr	Po každém použití	Výměna 3–6 měsíců
Hubice na vytírání	Po každém použití	—
Nádržka na vodu	Po každém použití	—
Mopovací polštářky	Po každém použití	Výměna v případě opotřebení či poškození
Hubice na matrace a čalounění	Po každém použití	—
Rotační kartáč, hubice na matrace a čalounění	Po každém použití	Výměna v případě opotřebení či poškození
Další příslušenství (teleskopická trubice, hubice s výsuvným měkkým kartáčem, dlouhá štěrbinová hubice, držák na příslušenství)	Po každém použití	Výměna v případě opotřebení či poškození
Sběrná stanice	Jednou za měsíc	—
Prachový sáček	—	Výměna v případě upozornění na plný prachový sáček
Filtr prachového sáčku	Jednou za měsíc	Výměna v případě opotřebení či poškození

Poznámka:
Výše uvedené hodnoty jsou pouze orientační a mohou se měnit v závislosti na četnosti používání vysavače.

DLOUHODOBÉ SKLADOVÁNÍ

- Pokud nebudete vysavač delší dobu používat, vyčistěte jej podle pokynů výše a ujistěte se, že je zcela suchý. Sběrnou stanici odpojte od síťové zásuvky. Vysavač s kompletním příslušenstvím uložte na suchém, čistém a chladném místě.
- Doporučujeme nabíjet akumulátor každé 3 měsíce, tím prodloužíte jeho životnost.

ŘEŠENÍ POTÍŽÍ

PROBLÉM	PŘÍČINA	ŘEŠENÍ
Vysavač není možné zapnout a ovládat.	Akumulátor je vybitý.	Nechte akumulátor plně nabít.
	Nádoba na prach je plná.	Vyprázdněte nádobu na prach.
	Používáte vysavač příliš dlouhou dobu.	Nechte jej vychladnout.
Sací výkon je slabý.	Výstupní HEPA filtr je špinavý.	Vyčistěte výstupní HEPA filtr.
	Rotační kartáč je zablokovaný.	Vyčistěte rotační kartáč.
	Sací otvor nebo trubice jsou ucpané.	Odstraňte příčinu ucpání.
Rotační kartáč hubice na suché vysávání nefunguje.	Rotační kartáč je zablokovaný namotanými vlasy a chlupy.	Vyčistěte rotační kartáč.
Kolečka hubice na suché vysávání se neotáčejí.	Kolečka jsou zablokovaná namotanými vlasy a chlupy.	Odstraňte namotané vlasy a chlupy.
Hubice na vytírání nevydává vodu, mopovací polštářky jsou suché.	V nádržce není voda.	Naplňte nádržku čistou vodou.
Sací výkon sběrné stanice je nízký.	Prachový sáček je plný.	Vyměňte prachový sáček.
	Filtr prachového sáčku je zanesený.	Vyčistěte filtr prachového sáčku.
Sběrná stanice nefunguje.	Přívodní kabel není zapojený v síťové zásuvce.	Zapojte zástrčku přívodního kabelu do síťové zásuvky.
	Prachový sáček není instalovaný.	Vložte prachový sáček.
Sběrná stanice nenabíjí vysavač.	Přívodní kabel není zapojený v síťové zásuvce.	Zapojte zástrčku přívodního kabelu do síťové zásuvky.
	Vysavač není správně vložený.	Vložte vysavač do otvoru ve sběrné stanici tak, aby se kontakty spojily.
	Probíhá proces vyprazdňování nádoby na prach.	Během procesu vyprazdňování dojde k přerušení nabíjení. Když je proces dokončen, nabíjení vysavače se obnoví.
Kontrolky nabíjení blikají červeně.	Vnitřní teplota je příliš vysoká. Vysavač se spustí, ale hned se vypne.	Nechte vysavač vychladnout.
	Došlo k nasátí tekutiny.	Vypněte vysavač, vyjměte akumulátor, rozeberte vysavač a vysušte tekutinu pomocí suché utěrky. Nechte všechny části řádně uschnout.
	Došlo k zablokování motorové jednotky/ rotačního kartáče cizím předmětem.	Odstraňte příčinu zablokování.
	Akumulátor je téměř vybitý.	Nechte jej nabít.

Copyright © 2026, Fast ČR, a.s.

Poznámka:

Pokud problém přetrvává, vypněte vysavač a obraťte se na autorizovaný servis.

TECHNICKÉ ÚDAJE

Vysavač

Provozní napětí ..... 25,9 V
Jmenovitý příkon (vysavač s hubicí na suché vysávání) ..... 500 W
Jmenovitý příkon (hubice s párou na vytírání) .... 200 W (160 W po 1 minutě)
Jmenovitý příkon (hubice na vytírání) ..... 20 W
Jmenovitý příkon (hubice na matrace a čalounění) ..... 15 W
Akumulátor ..... Li-ion / 25,9 V / 3000 mAh
Hmotnost (pouze motorová jednotka) ..... 1,1 kg
Doba nabíjení přibližně ..... 3,5–4 hodiny
Kapacita nádržky na vodu (hubice s párou na vytírání) ..... 170 ml
Kapacita nádržky na vodu (hubice na vytírání) ..... 135 ml
Hlučnost ..... ≤85 dB(A)
Sací výkon ..... ≥25 kPa
Doba provozu (hubice na suché vysávání) ..... 55–60 minut (Eko režim)
16–20 minut (Power režim)
Doba provozu (hubice s párou na vytírání) ..... 22–26 minut (pouze režim páry)
15–17 minut (režim páry + Eko režim)
Doba provozu (hubice na vytírání) ..... 25–29 minut (Eko režim)

Sběrná stanice

Rozsah jmenovitého napětí ..... 220–240 V~
Jmenovitý kmitočet ..... 50/60 Hz
Jmenovitý příkon ..... 650 W
Hlučnost ..... ≤80 dB(A)
Sací výkon ..... ≥16,5 kPa
Rozměry ..... 280 × 280 × 750 mm
Hmotnost ..... 3,5 kg
Kapacita prachového sáčku ..... 2,5 l

Síťový adaptér

Vstupní napětí ..... 100–240 V~ 50/60 0,6 A
Výstupní napětí ..... 30 V ⎓ 0,8 A 24,0 W

Originální spotřební příslušenství k dokoupení

Náhradní baterie	SVX 085
Sada filtrů	SVX 086HF
Sada sáčků (5 ks) do stanice s filtrem (1 ks)	SVCX 5051
Sada mopovacích polštářků (3 páry)	SVX 087

POKYNY A INFORMACE O NAKLÁDÁNÍ S POUŽITÝM OBALEM

Použitý obalový materiál odložte na místo určené obcí k ukládání odpadu.

LIKVIDACE POUŽITÝCH ELEKTRICKÝCH A ELEKTRONICKÝCH ZAŘÍZENÍ

Použité elektrické a elektronické výrobky nesmí být přidány do běžného komunálního odpadu. Ke správné likvidaci, obnově a recyklaci předejte tyto výrobky na určená sběrná místa. Alternativně v některých zemích Evropské unie nebo jiných evropských zemích můžete vrátit své výrobky místnímu prodejci při koupi ekvivalentního nového produktu. Správnou likvidací tohoto produktu pomůžete zachovat cenné přírodní zdroje a napomáháte prevenci potenciálních negativních dopadů na životní prostředí a lidské zdraví, což by mohly být důsledky nesprávné likvidace odpadů. Další podrobnosti si vyžádejte od místního úřadu nebo nejbližšího sběrného místa. Při nesprávné likvidaci tohoto druhu odpadu mohou být v souladu s národními předpisy uděleny pokuty.

Pro podnikové subjekty v zemích Evropské unie

Chcete-li likvidovat elektrická a elektronická zařízení, vyžádejte si potřebné informace od svého prodejce nebo dodavatele.

Likvidace v ostatních zemích mimo Evropskou unii

Chcete-li tento výrobek zlikvidovat jinde, vyžádejte si potřebné informace o správném způsobu likvidace od místních úřadů nebo od svého prodejce.

Změny textu a technických parametrů vyhrazeny.