ECOVACS

DEEBOT X12S OmniCyclone

Návod k použití

Návody k použití v dalších jazycích naleznete na: https://www.ecovacs.com.

DŮLEŽITÉ POUČENÍ O BEZPEČNOSTI

DŮLEŽITÉ POUČENÍ O BEZPEČNOSTI

Při používání elektrického spotřebiče je vždy třeba řídit se základními bezpečnostními opatřeními včetně těchto:

PŘED POUŽITÍM SPOTŘEBIČE SI PŘEČTĚTE CELÝ NÁVOD
NÁVOD SI USCHOVEJTE

1. Tento spotřebič mohou používat děti od 8 let věku a osoby se sníženými fyzickými, smyslovými nebo mentálními schopnostmi nebo nedostatkem zkušeností a znalostí, pokud jsou pod dohledem nebo pokud obdržely instrukce týkající se bezpečného používání spotřebiče a chápou rizika, která jsou s jeho používáním spojená. Děti nesmí spotřebič používat jako hračku. Čištění a údržbu spotřebiče nesmí děti provádět bez dohledu.
2. Ukliďte prostor, který se chystáte vysávat. Odstraňte z podlahy kabely a drobné předměty, které by se mohly do spotřebiče zaplést. Zasuňte třásně běhounů pod běhouny a zvedněte z podlahy věci, jako jsou závěsy nebo ubrusy.
3. Pokud je v luxovaném prostoru nerovnost, například schod nebo schodiště, zajistěte, že spotřebič bude schopen tuto nerovnost zaznamenat a nepřepadne přes ni. V určitých případech může být potřeba umístit k nerovnosti fyzickou zábranu, aby spotřebič přes nerovnost nepřepadl. Zábrana nesmí představovat riziko zakopnutí.
4. Používejte spotřebič pouze tak, jak je uvedeno v tomto návodu. Používejte pouze doplňky doporučované nebo prodávané výrobcem.
5. Používejte POUZE V INTERIÉRU domácnosti. Spotřebič není určen pro používání venku ani v komerčním nebo průmyslovém prostředí.
6. Spotřebič používejte, pouze pokud je v něm nasazená nádoba na prach a/nebo filtry.
7. Nepoužívejte spotřebič v místě, kde jsou zapálené svíčky nebo se v něm nachází křehké předměty.
8. Dejte pozor, aby se vaše vlasy, volné oblečení, prsty nebo jiné části těla nedostaly do blízkosti otvorů nebo pohybujících se součástí spotřebiče.
9. Nepoužívejte spotřebič v místnosti, kde právě spí kojenec nebo dítě.
10. Nepoužívejte a neskladujte spotřebič při příliš vysokých nebo nízkých teplotách (nižších než 0 ˚C/32 ˚F nebo vyšších než +40 ˚C). Nabíjejte robota při teplotě nad 0 °C a pod 40 °C.

11. Nepoužívejte spotřebič na mokrém povrchu nebo na povrchu s vrstvou vody.
12. Dejte pozor, aby spotřebič nenasál větší předměty, jako jsou kamínky či velké kousky papíru nebo jiné předměty, které by mohly spotřebič ucpat.
13. Nepoužívejte spotřebič k vysátí hořlavých nebo výbušných materiálů, jako je například benzín, toner do tiskárny nebo kopírky, ani spotřebič nepoužívejte v místech, kde se tyto materiály mohou vyskytovat.
14. Nepoužívejte spotřebič k vysátí hořícího nebo doutnajícího předmětu, jako jsou například cigarety, zápalky, horké uhlíky nebo cokoli, co by mohlo způsobit požár.
15. Nevkládejte do sacího otvoru žádné předměty. Nepoužívejte spotřebič, pokud je sací otvor ucpaný. Odstraňujte ze sacího otvoru prach, žmolky, vlasy nebo cokoli jiného, co by mohlo snižovat sání.
16. Pokud je napájecí kabel poškozený, musí jej vyměnit výrobce nebo autorizovaný servis - vyhnete se tak rizikům.
17. Před čištěním nebo údržbou spotřebiče jej vypněte příslušným tlačítkem.
18. Typ lithiové baterie vhodné pro CH2619 je max. 4 článků, max. jmenovité napětí 14,4 V (stejnosměrný proud), jmenovitá kapacita 3600 mAh. Před odložením spotřebiče do odpadu z něj nejprve musíte vyjmout baterii a naložit s ní v souladu s místními platnými zákony a vyhláškami o nakládání s odpady.
19. S použitými bateriemi nakládejte v souladu s místními zákony a vyhláškami o nakládání s odpady.
20. Zařízení nepalte, ani pokud je značně poškozené. Baterie mohou v ohni vybouchnout.
21. Spotřebič se musí používat v souladu s pokyny uvedenými v tomto návodu k použití. Společnost Ecovacs Home Service Robotics nenese zodpovědnost za jakékoli škody nebo zranění zapříčiněné nesprávným použitím.
22. Robot obsahuje baterie, které smí vyměňovat pouze kvalifikovaná osoba. Pokud je třeba vyměnit baterii robota, kontaktujte prosím Zákaznický servis.
23. Zkontrolujte, že napětí vašeho zdroje odpovídá napětí uvedenému na stanici OMNI.
24. Používejte pouze s originální dobíjecí baterií a stanicí OMNI dodávanými výrobcem společně se spotřebičem. Použití jiných než dobíjecích baterií je zakázáno.

25. Dejte pozor, abyste nepoškodili napájecí kabel. Netahejte ani nepřenášejte spotřebič nebo stanici OMNI za napájecí kabel, nepoužívejte napájecí kabel jako držadlo, dejte pozor, abyste jej neskřípli do dveří a abyste jej netahali přes ostré hrany nebo rohy. Nepřejíždějte spotřebičem přes napájecí kabel. Napájecí kabel nesmí přijít do styku s horkým povrchem.
26. Nepoužívejte stanici OMNI, pokud je poškozená. Zdroj napájení se nesmí opravovat a nesmí se používat, pokud je poškozený nebo poruchový.
27. Nepoužívejte spotřebič, pokud je poškozený napájecí kabel nebo zásuvka. Nepoužívejte spotřebič nebo stanici OMNI, pokud nefungují správně, upadly vám na zem, jsou poškozené, nacházely se venku nebo přišly do kontaktu s vodou. V takovém případě je musí opravit výrobce nebo autorizovaný servis – vyhnete se tak rizikům.
28. Než začnete s čištěním nebo údržbou spotřebiče, odpojte stanici OMNI ze zásuvky.
29. Pokud budete spotřebič likvidovat jako odpad, sundejte jej nejprve ze stanice OMNI, dejte vypínač do polohy „Vypnuto“ a potom ze zařízení vyndejte baterii.
30. Pokud delší dobu nepoužíváte stanici OMNI, odpojte ji ze zásuvky.
31. Pokud nebudete robota po delší dobu používat, vypněte ho a odpojte stanici OMNI ze zásuvky.
32. VAROVÁNÍ – do nádržky na čistou vodu dávejte pouze čistou vodu.
33. **VAROVÁNÍ:** Za účelem dobíjení baterie používejte pouze odnímatelnou dobíjecí jednotku CH2619 dodávanou společně se spotřebičem.

Aby byly splněny expoziční požadavky RF, měla by být během provozu zařízení dodržena mezi zařízením o osobou, která ho provozuje, vzdálenost 20 cm.

Aby bylo zajištěno dodržení předpisů, nedoporučujeme provozovat zařízení z kratší než výše uvedené vzdálenosti. Anténa použitá pro tento vysílač nesmí být umístěna společně s žádnou další anténou nebo vysílačem.

Aktualizace spotřebiče

Některá zařízení se typicky aktualizují jednou za dva měsíce, ale není tomu tak vždy.
Některá zařízení, obvykle ta, která byla uvedena do prodeje před více než třemi roky, se budou aktualizovat pouze v případě zjištění zásadní zranitelnosti, která se tím opraví.

Chcete-li zkontrolovat aktuální verzi softwaru a povolit automatické aktualizace, přejděte v aplikaci do Nastavení > Rozšířená nastavení robota > O robotovi > Aktualizovat. V nabídce se zobrazí aktuální verze; klepnutím na Aktualizovat přejděte na stránku a výběrem možnosti Automatická aktualizace ji povolte.

	Upozornění: horký povrch
	Izolační transformátor odolný vůči zkratu
	Spínací zdroj
	Pouze pro použití v interiéru
	Stejnosměrný proud
	Střídavý proud
	Před nabíjením si přečtěte pokyny.
	Polarita dobíjecího portu
	Miniaturní pojistka s časovou prodlevou
	Třída II

Vzdálené sledování slouží pro naprosto soukromé použití na neveřejných soukromě vlastněných místech čistě za účelem vlastní ochrany a jednotné kontroly. V případě použití berte v potaz místní zákonné povinnosti ohledně ochrany osobních údajů. Je zakázáno sledování veřejných prostor, obzvláště s tajnými úmysly anebo ze strany zaměstnavatele bez ospravedlnitelných důvodů. Takové neospravedlnitelné použití je čistě na riziko a odpovědnost uživatele.

Prohlášení o dodržování pravidel EU

Informace likvidaci pro uživatele odpadních elektrických a elektronických zařízení



Tento symbol na výrobku nebo jeho obalu značí, že použité elektrické a elektronické produkty se nesmí odkládat do netříděného komunálního odpadu. Aby mohlo být s odloženým zařízením správně naloženo, je vaší povinností zařídit jeho odevzdání na určeném sběrném místě.
Pokud tento výrobek odložíte na správném místě, pomůžete ušetřit cenné zdroje a zabránit potenciálním negativním vlivům na lidské zdraví a životní prostředí, které by jinak mohly nastat, pokud by s odpadem bylo naloženo nesprávným způsobem.
Při vracení použitého zařízení použijte systém vracení a sběru zařízení nebo kontaktujte prodejce, u kterého jste si výrobek zakoupili, což je zdarma.
Kontaktujte místní úřady, které vám sdělí podrobnosti o nejbližším určeném sběrném místě.
Za nesprávné odložení tohoto odpadu mohou být uloženy pokuty v souladu s národní legislativou.

Informace pro uživatele použitých baterií o jejich odložení



Tento symbol znamená, že baterie a akumulátory se na konci své životnosti nesmí odkládat do netříděného komunálního odpadu. Vaše spoluúčast je důležitou součástí snahy o minimalizaci dopadu baterií a akumulátorů na životní prostředí a lidské zdraví.
Abyste zajistili řádnou recyklaci, můžete tento výrobek nebo baterie či akumulátory, které produkt obsahuje, vrátit svému dodavateli nebo odevzdat na sběrném místo, což je zdarma.
Pokud tento výrobek odložíte na správném místě, pomůžete ušetřit cenné zdroje a zabránit potenciálním negativním vlivům na lidské zdraví a životní prostředí, které by jinak mohly nastat, pokud by s odpadem bylo naloženo nesprávným způsobem.
Za nesprávné odložení tohoto odpadu mohou být uloženy pokuty v souladu s národní legislativou.
Pro použité baterie a akumulátory existují samostatné sběrné systémy.
Odložte baterie a akumulátory správným způsobem ve svém místním sběrném/recyklačním centru.

Směrnice o omezení používání některých nebezpečných látek (směrnice RoHS)

Společnost Ecovacs Home Service Robotics Co., Ltd. tímto prohlašuje, že celý výrobek včetně jeho součástí (kabelů, šňůr atd.) splňuje požadavky směrnice RoHS 2011/65/EU a novely směrnice Komise v přenesené pravomoci (EU) 2015/863 o omezení používání některých nebezpečných látek v elektrických a elektronických zařízeních („přepracovaná RoHS“ nebo „RoHS 2.0“).

Směrnice o rádiových zařízeních

Společnost Ecovacs Home Service Robotics Co., Ltd. tímto prohlašuje, že výrobek uvedený v této části splňuje základní požadavky a další příslušná ustanovení směrnice o rádiových zařízeních 2014/53/EU.

Autorizovaný zástupce pro Evropu:

CE

ECOVACS Europe GmbH
Holzstrasse 2, 40221 Düsseldorf, Německo

Společnost Ecovacs Home Service Robotics Co., Ltd. tímto prohlašuje, že výrobek splňuje základní požadavky a další příslušná ustanovení směrnice RoHS 2011/65/EU a novely směrnice Komise v přenesené pravomoci (EU) 2015/863, směrnice o rádiových zařízeních 2014/53/EU.
Prohlášení o shodě naleznete na následující adrese:
https://www.ecovacs.com/global/compliance.

Antibakteriální filtr ECOVACS DEEBOT je výrobek, který prošel speciální úpravou.
Antibakteriální filtr ECOVACS DEEBOT obsahuje účinné látky dusičnan stříbrný (č. CAS: 7761-88-8, č. ES: 231-853-9) a PHMB (č. CAS: 32289-58-0 a 1802181-67-4).

Antibakteriální mop ECOVACS DEEBOT byl ošetřen biocidními přípravky obsahujícími biocidní účinnou látku dusičnan stříbrný (č. CAS: 7761-88-8, č. ES: 231-853-9), což pomáhá zabránit množení bakterií ve vláknech a minimalizovat zápach.

Přehled produktu

1 Nákres produktu

1. DEEBOT pohled zepředu

Tlačítka na robotu DEEBOT:
Stiskněte: Přepnout spuštění/pozastavení
Dotkněte se a podržte po dobu 3 s: Návrat na stanici

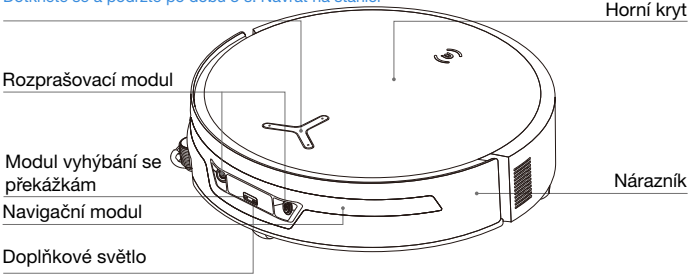

2. DEEBOT (pohled zespoda)

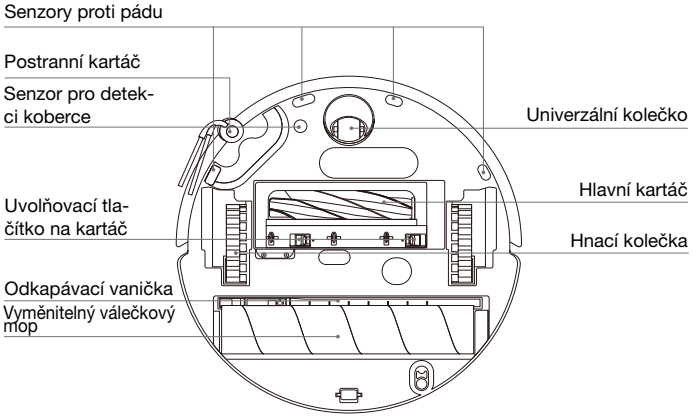

3. Uvnitř robota DEEBOT (pod horním krytem)

Tlačítko RESET

Síťové nastavení: Stiskněte tlačítko RESET a ozve se hlasový pokyn k připojení robota DEEBOT k aplikaci.

Obnovení výchozího nastavení: Stiskněte a podržte tlačítko RESET po dobu 5 sekund. Po přehrání hlasového pokynu se spustí úvodní hudba a DEEBOT se vrátí do výchozího nastavení. Při používání této funkce buďte opatrní.

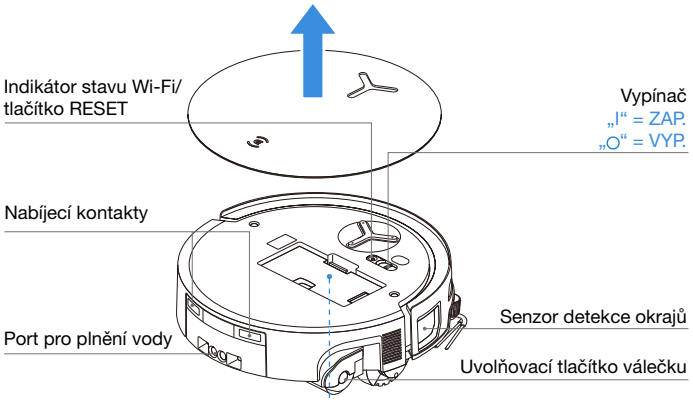

4. Nádoba na prach

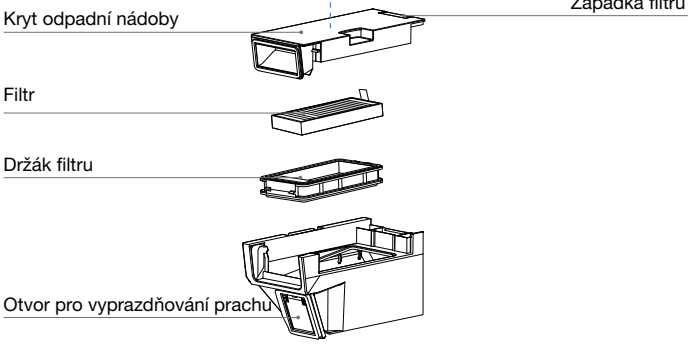

5. Pohled zepředu na stanici OMNI

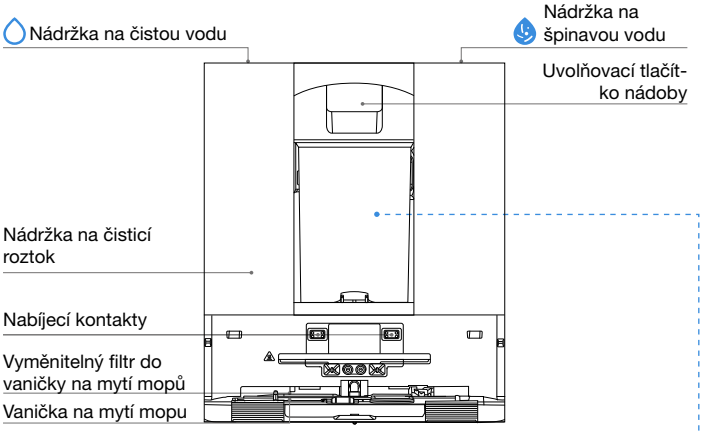

Poznámka:

- Blikající oranžová: Příčinu poruchy zkontrolujte v aplikaci.
- Pokud se robot DEEBOT nenabíjí, otřete dobíjecí kontakty suchým a čistým hadříkem.

6. Nádoba na prach

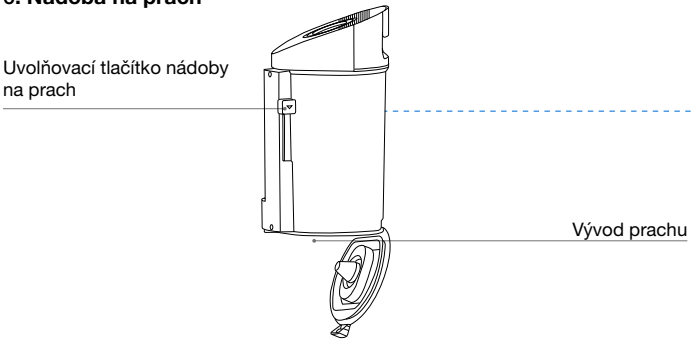

6. Pohled zezadu na stanici OMNI

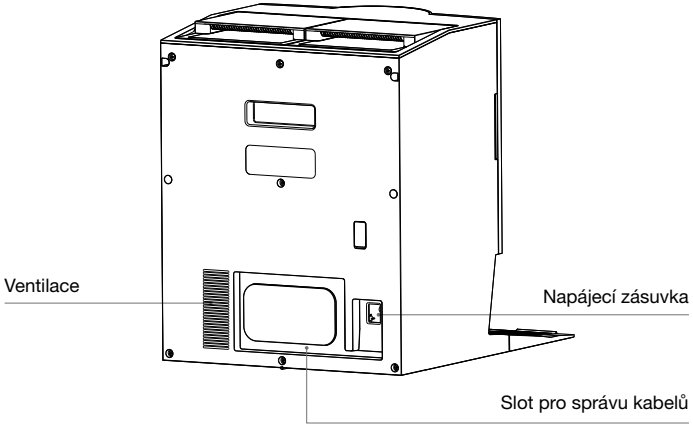

7. Kontrolka na robotu DEEBOT

Světelný efekt	Stav
Bliká bílá	Dobíjení
Nepřetržitě svítí bílá	Plně nabitý/v provozu
Nepřetržitě svítí červená	Nízký stav baterie
Bliká červeně	Alarm robota DEEBOT
Bliká oranžově	Alarm stanice

8. Přehled senzorů

Název	Popis funkce
Navigační modul	Laserové měření vzdálenosti mezi robotem DEEBOT a okolními objekty se provádí na základě časového rozdílu odrazu, což umožňuje modulu mapovat vzdálenost mezi robotem DEEBOT a okolními objekty, zatímco se robot DEEBOT pohybuje. Detekční dosah je 10 m.
Modul vyhýbání se překážkám	K měření vzdálenosti mezi okolními objekty a robotem DEEBOT se používá infračervené měření vzdálenosti a podobné trojúhelníky. Když senzor detekuje blízký předmět, DEEBOT se automaticky otočí, aby do něj nenarazil. Detekční dosah je 0,3 m.
Senzory proti pádu	Pomocí principu Time-of-Flight (dToF) měří senzor dToF umístěný na spodní straně robota DEEBOT nepřetržitě vzdálenost mezi robotem DEEBOT a zemí. Mezitím infračervené senzory na spodní straně detekují vzdálenost pomocí technologie infračerveného měření vzdálenosti. Robot DEEBOT se nepohne vpřed, když jsou vpředu schody (např. když je výška bílého povrchu 55 mm nebo více nebo výška černého povrchu je 30 mm nebo více) a zjištěná výška přesahuje přednastavenou výšku, čímž se aktivuje funkce proti pádu.
Senzor pro detekci koberce	Senzor vysílá 300 kHz ultrazvuk, jehož energie bude absorbována kobercem, což způsobí, že odražená energie bude nižší než prahová hodnota. DEEBOT tak detekuje přítomnost koberce. V laboratoři ECOVACS je identifikováno více než 50 druhů koberců dostupných na trhu.
Senzor proti nárazu	Díky principu optočlenu se DEEBOT vyhne překážkám v kolizní dráze.
Senzor detekce okrajů	Pomocí infračerveného dálkoměru zjišťuje senzor detekce okrajů vzdálenost mezi robotem DEEBOT a objekty na straně. Pokud se vpravo nachází zeď nebo překážky, robot DEEBOT provádí čištění okrajů, aby nevynechal žádné místo a zabránil kolizi.
AIVI kamera	Pro snímání prostředí a efektivní správu videa se využívá inteligentní analýza pomocí umělé inteligence.
Mikrofon	Mikrofon zachycuje zvuk prostřednictvím vibrací membrány způsobených lidským hlasem šířícím se vzduchem. To umožňuje nahrávání hlasu a hlasové ovládání, které navádí DEEBOT k dokončení přiřazeného úkolu prostřednictvím sběru a algoritmů zvukových modelů. Efektivní vzdálenost probuzení je 5 m.

PRVNÍ NASTAVENÍ A POUŽÍVÁNÍ

1 Poznámky před úklidem



Uspořádejte oblast, která má být vyčištěna

Pro maximální možnou plochu úklidu umístěte nábytek, jako jsou stoly, židle a stojanové ventilátory, na správné místo a před použitím robota DEEBOT odložte nízko položené předměty, jako jsou váhy.

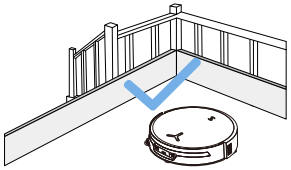

Zabraňte pádu robota DEEBOT

Umístěte fyzickou překážku k hraně, jako jsou schody a schůdky, aby robot DEEBOT nepřepadl přes okraj.

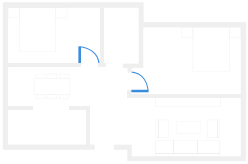

Otevřete dveře a pomozte robotu DEEBOT pokračovat

Otevřete všechny dveře místností, aby DEEBOT mohl během prvního použití plně prozkoumat váš dům.

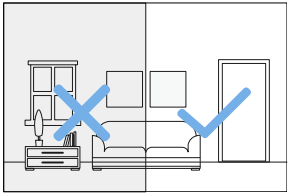

Zajistěte dostatečné osvětlení

Zajistěte, aby všechny uklízené plochy byly dobře osvětlené, aby modul DEEBOT pro vyhýbání se překážkám mohl přesně vyhýbat překážkám, jako jsou boty, ponožky a kabely.



Odstraňte z podlahy předměty, včetně kabelů, oblečení a pantoflí, abyste zvýšili účinnost úklidu.



Před použitím produktu na koberci se střapcovými okraji založte střapce pod koberec.



Nestůjte v úzkých prostorách, jako jsou chodby, abyste neblokovali navigační modul.



Zajistěte čistotu zorného pole robota DEEBOT a zabraňte poškrábání nebo zašpinění čočky modulu pro vyhýbání se překážkám otisky prstů nebo mastnými skvrnami. Místo čisticích prostředků, saponátů nebo sprejů používejte k otírání kamery čistý, měkký hadřík.

❷ Rychlé spuštění

Před použitím spotřebiče odstraňte všechny ochranné materiály.

1. Instalace stanice

Zvuk „cvaknutí“ signalizuje správnou instalaci.

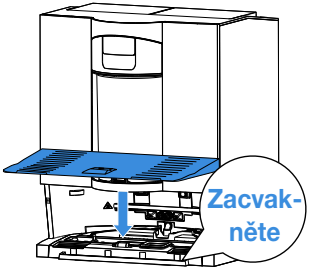

2. Sestavte a umístěte stanici

Umístěte stanici OMNI ke stěně na rovný, tvrdý povrch. Nepokládejte předměty do vzdálenosti 0,05 m na obou stranách stanice a 0,8 m před stanici. Omotejte přebytečný napájecí kabel kolem slotu pro správu kabelů na zadní straně stanice.

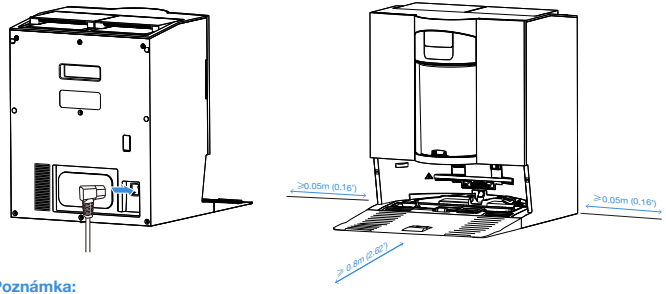

Poznámka:

- Pokud jsou poblíž stanice reflexní předměty, jako jsou zrcadla nebo reflexní lišty, je třeba zakrýt je do výšky 14 cm.
- Neumisťujte stanici na přímé sluneční světlo ani do prostředí s vysokou teplotou.
- Pro lepší uživatelský komfort umístěte stanici na místo se silným signálem Wi-Fi.

❸ Stáhněte si aplikaci ECOVACS HOME

Abyste mohli využívat všechny dostupné funkce, doporučujeme ovládat DEEBOT prostřednictvím aplikace ECOVACS HOME.

Po naskenování QR kódu pod horním krytem budete přesměrováni ke stažení aplikace.

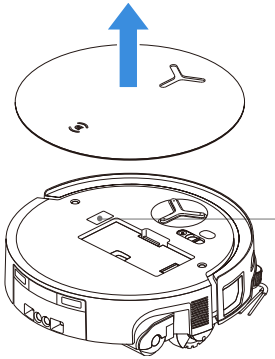

Případně v App Store nebo Google Play vyhledejte „ECOVACS HOME“ a stáhněte si aplikaci.

Download on the App Store

Get it on Google Play

ECOVACS HOME

Poznámka: Registraci, přihlášení a připojení dokončete podle pokynů v aplikaci.

4 Propojte robota DEEBOT s aplikací

Zapněte DEEBOT a v aplikaci klepněte na nebo Naskenujte a přidejte robota. Potom postupujte podle pokynů na obrazovce a spusťte nastavení sítě.

Požadavky na síť Wi-Fi:
- Používáte smíšenou síť 2,4 GHz nebo 2,4/5 GHz.
- Váš router podporuje 802.11b/g/n a protokol IPv4.
- Nepoužívejte VPN (Virtual Private Network) nebo Proxy Server.
- Nepoužívejte skrytou síť.
- WPA a WPA2 používající šifrování TKIP, PSK, AES/CCMP.
- WEP EAP (Enterprise Authentication Protocol) není podporován.
- V Severní Americe použijte Wi-Fi kanály 1–11 a mimo Severní Ameriku kanály 1–13 (konzultujte místní regulační úřad).
- Pokud používáte síťový rozšiřovač/opakovač, jsou název sítě (SSID) a heslo stejné jako u vaší primární sítě.
- Povolte na svém routeru WPA2.

Kontrolka Wi-Fi

	Pomalu blikající bílé světlo	Odpojeno od Wi-Fi
	Rychle blikající bílé světlo	Připojování
	Nepřetržitě svítící bílé světlo	Napojeno na Wi-Fi

Upozorňujeme, že inteligentní funkce, jako je vzdálené spuštění, hlasová interakce, 2D/3D zobrazení mapy a nastavení ovládání a personalizovaný úklid (v závislosti na spotřebiči), vyžadují aplikaci ECOVACS HOME, která je neustále aktualizována. Než budete moci používat některé funkce aplikace k ovládání spotřebiče, musíte souhlasit s našimi zásadami ochrany osobních údajů a uživatelskou smlouvou, abychom mohli zpracovat některé vaše základní a nezbytné informace. Pokud nesouhlasíte s našimi zásadami ochrany osobních údajů a uživatelskou smlouvou, tyto funkce nebudou dostupné. Základní funkce tohoto spotřebiče však můžete používat i při ručním ovládání.

Informace o síťovém rozhraní

Název	Popis
Infračervené rozhraní	Infračervené rozhraní je ve výchozím nastavení vypnuté a aktivuje se, když je DEEBOT v nabíjecí stanici. Když je DEEBOT v nabíjecí stanici, komunikuje s ní prostřednictvím infračerveného rozhraní.
Bluetooth	Během procesu nastavení sítě povolte Bluetooth pro připojení robota DEEBOT k síti. Bluetooth používá pro bezpečnou konfiguraci a datovou interakci služby GAP1800, GATT 1801 a 8888.
WI-FI*	Usnadněte přenos dat mezi aplikací a robotem DEEBOT, což umožní ovládání robota DEEBOT prostřednictvím aplikace.
Aplikace ECOVACS HOME	Produkty ECOVACS nabízejí chytré funkce, jako je nastavení sítě, mapování a výběr režimu čištění (specifické pro každý produkt). Aby uživatelé mohli využívat tyto funkce, musí si stáhnout a používat oficiální aplikaci ECOVACS HOME.

* Robotické vysavače řady DEEBOT jsou určeny pro domácí úklidové scénáře. K provozu je nutná domácí síť Wi-Fi. Ochranu proti DDoS musí uživatelé nakonfigurovat prostřednictvím nastavení trasování.

5 Zapněte a nabijte robota DEEBOT

Přesuňte robota DEEBOT zpět na stanici. Hlasový pokyn „Začínám nabíjet“ signalizuje
Docking proběhl úspěšně, právě probíhá nabíjení. DEEBOT začněte používat až po vytvoření
mapy v aplikaci ECOVACS HOME.

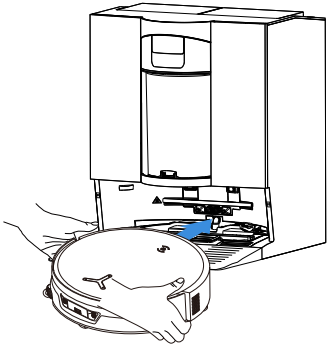

Poznámka:

- DEEBOT se nemůže nabíjet, když je vypnutý.
- Po úklidu se doporučuje nechat DEEBOT zapnutý a nabíjet, aby byl připraven k dalšímu úklidu.
- Aby se DEEBOT po úklidu mohl hladce vrátit k nabití, začněte s úklidem ze stanice a během úklidu stanici nepřesouvejte.

6 Naplňte nádržku na čistou vodu

Vyjměte nádrž na čistou vodu, otevřete víko nádržky a naplňte nádržku vodou. Zavřete víko nádržky a znovu nainstalujte nádržku na čistou vodu.

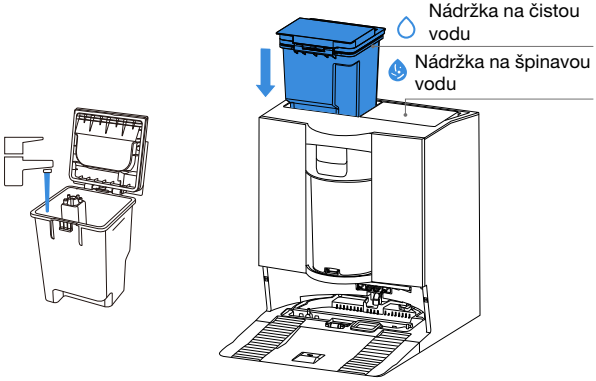

Poznámka:

- Používejte pouze čisticí roztok ECOVACS DEEBOT, abyste předešli poruchám.
- Před vložením nádržky na místo setřete vodu z povrchu nádržky čistým suchým hadříkem.
- Před použitím se ujistěte, že jsou horní kryty obou nádržek na vodu pevně zajištěny.
- Veškeré vodoznaky ve vodních nádržkách pocházejí z funkčních testů. Zařízení je v pořádku.

7 Přidejte mycí roztok

1. Sejměte kryt nádržky na čisticí roztok, vyjměte obě nádobky s čisticím roztokem a položte je na rovný, tvrdý povrch.

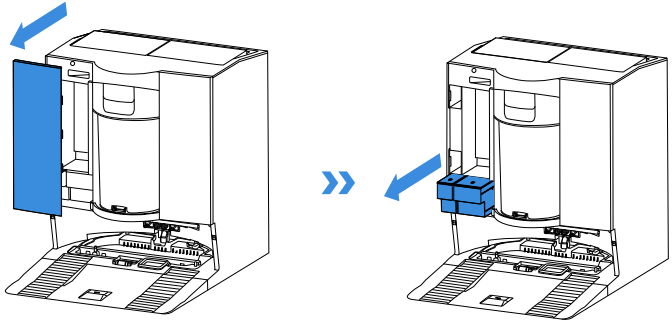

2. Nalijte čisticí roztok ECOVACS DEEBOT do modré nádržky a čisticí roztok pro náročný úklid do černé nádržky. Po zajištění víček nádob je zatlačte zpět do stanice a zavřete víko nádrže.

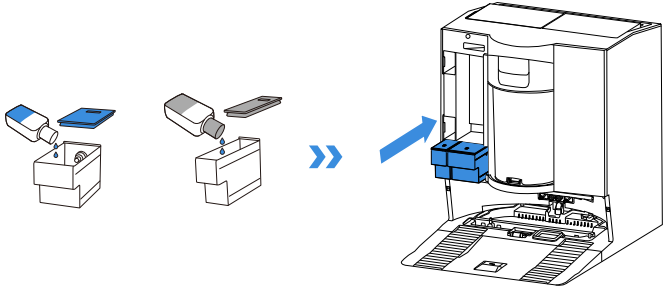

Poznámka: Nelijte čisticí roztok do nádržky na čistou vodu. Přidejte ho místo toho do nádrže s čisticím roztokem. Jinak může nesprávný poměr způsobit nadměrné pěnění a snížit účinnost úklidu.

3. Vraťte kryt nádrže na čisticí roztok a pevně jej zatlačte, aby se zajistil.

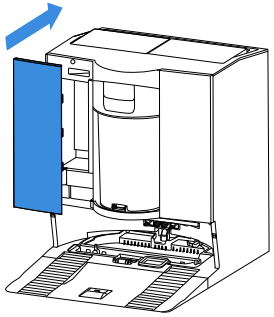

Poznámka:

- Nepřeplňujte čisticí roztok, protože při zajištění víka by mohl přetéct. Tento krok lze vynechat, pokud nepoužíváte čisticí roztok na podlahy pravidelně, a funkci automatického dávkování čisticího roztoku lze v aplikaci vypnout.
- Pro lepší výkon a delší životnost produktu používejte čisticí roztok ECOVACS DEEBOT.
- Ujistěte se, že do jednotky čisticího roztoku nespadly žádné cizí předměty.

8 Ovládání robota DEEBOT pro úklid

1. Spuštění mapování

Před prvním mapováním pomozte odstranit několik potenciálních problémů. Například DEEBOT se může zaseknout pod nábytkem. Využijte následující řešení:
① Pokud je to možné, zvedněte nízko umístěný nábytek.
② Zakryjte spodní stranu nábytku.
③ Nastavte v aplikaci virtuální hranice.

2. Spuštění čištění

- Nádržka na vodu robota DEEBOT se automaticky doplňuje prostřednictvím stanice. Ruční doplňování není potřeba.
- Při vytírání DEEBOT rozpozná typy podlah a dokáže automaticky zvednout mopy, když narazí na koberce. Nepoužívejte DEEBOT na huňaté koberce ani předložky. Během úklidu se doporučuje chlupaté koberce složit nebo nastavit koberec jako zónu zákazu vstupu nastavením virtuální hranice v aplikaci.

Před prvním úklidem se ujistěte, že je DEEBOT ve stanici a plně nabitý. Spusťte robota klepnutím na ⏻ na robotu DEEBOT. Ke spuštění můžete použít také aplikaci ECOVACS HOME nebo hlasové ovládání.

3. Pozastavení

Klepnutím na ⏻ na robotu DEEBOT ho pozastavíte, pokud pracuje. K pozastavení robota DEEBOT můžete také použít aplikaci ECOVACS HOME nebo hlasové ovládání.

4. Probuzení

Po chvíli pauzy všechny kontrolky na robotu DEEBOT zhasnou. Chcete-li DEEBOT probudit, stiskněte ⏻.

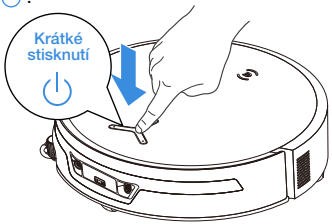

5. Zpět do stanice

Pro vyvolání robota DEEBOT použijte aplikaci ECOVACS HOME nebo hlasové ovládání, případně stiskněte a podržte tlačítko ⏻ na robotu DEEBOT po dobu 3 sekund, aby se robot DEEBOT mohl připojit k dobíjecí stanici a nabít.

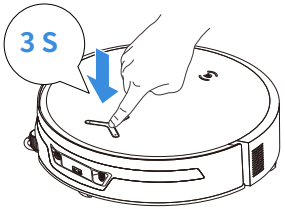

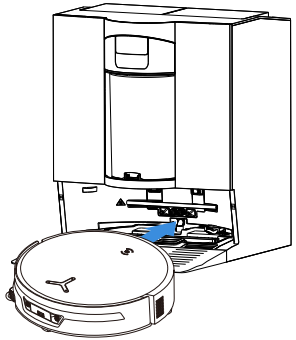

6. Režim hlubokého spánku

DEEBOT přejde do režimu hlubokého spánku, pokud zůstane mimo stanici přibližně 10 hodin, aby se chránila baterie. Vypněte a znovu zapněte, abyste DEEBOT probudili.

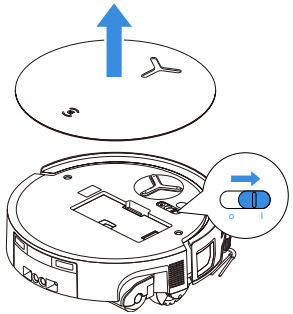

Když se DEEBOT vrátí do stanice během plnění úkolu, spustí se standardně nabíjení PowerBoost, které trvá přibližně 5 minut. DEEBOT potom přejde do standardního režimu nabíjení a po úplném nabití se automaticky zastaví.

PRAVIDELNÁ ÚDRŽBA

❶ Frekvence údržby

Aby si DEEBOT udržel špičkový výkon, provádějte údržbu a výměnu součástí tak často, jak je uvedeno níže:

Součást	Frekvence údržby	Frekvence výměny
Vyměnitelný váleček	/	Po 1–2 měsících
Odkapávací vanička	Každý týden	/
Postranní kartáč	Každé 2 týdny	Po 3–6 měsících
Hlavní kartáč Kryt hlavního kartáče	Každý týden	Po 6–12 měsících
Filtr	Každý týden	Po 3–6 měsících
Univerzální kolečko Senzory proti pádu Nárazník Dobíjecí kontakty na robotovi DEEBOT Nabíjecí kontakty na stanici OMNI Navigační modul Modul vyhýbání se překážkám	Přibl. každý měsíc	/
Nádržka na čistou vodu	Každé 3 měsíce	/
Nádržka na špinavou vodu	Každý měsíc	/
Tělo a spodní část stanice	Každý měsíc	/
Vyměnitelný filtr do vaničky na mytí mopů	Každé 2 týdny	
Jednotka čisticího roztoku	Každý měsíc	
Nádoba na prach	Po každém použití	
Filtr nádoby na prach	Po 3–6 měsících	Každé 3–6 měsíců/po několika praních

Poznámka: Zjistěte více o příslušenství v aplikaci ECOVACS HOME nebo na https://www.ecovacs.com.

ÚDRŽBA ROBOTA DEEBOT

❶ Údržba odpadní nádoby a filtru

1. Vyjměte nádobu na prach a potom ji vyprázdněte.

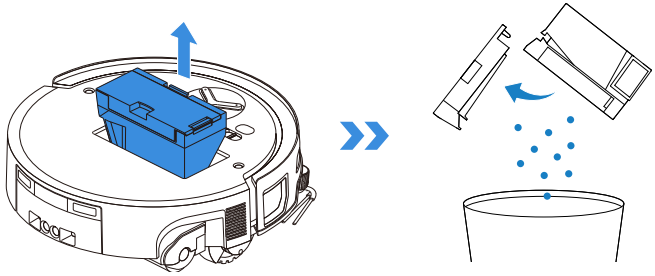

2. Otevřete filtrační síť a vyjměte filtr.

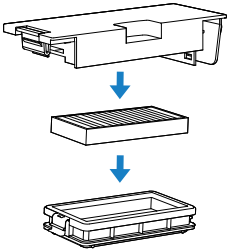

3. Vypláchněte nádobu na prach a filtr vodou a setřeste kapičky vody.

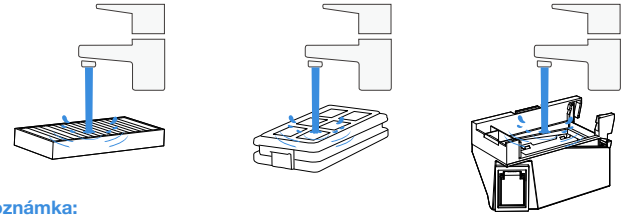

Poznámka:
- Propláchněte filtr vodou podle obrázku.
- K čištění filtru nepoužívejte prsty ani kartáč.

4. Vysušte nádobu na prach a filtr na vzduchu.

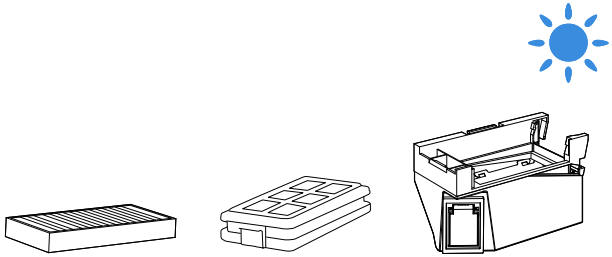

Poznámka: Před použitím součásti zcela osušte.

2 Proveďte údržbu hlavního kartáče a postranního kartáče

Vyčistěte hlavní kartáč

1. Sejměte kryt z hlavního kartáče.

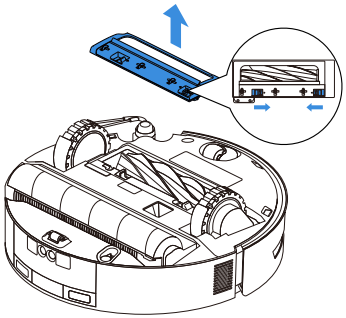

2. Vyjměte a vyčistěte hlavní kartáč a jeho komoru.

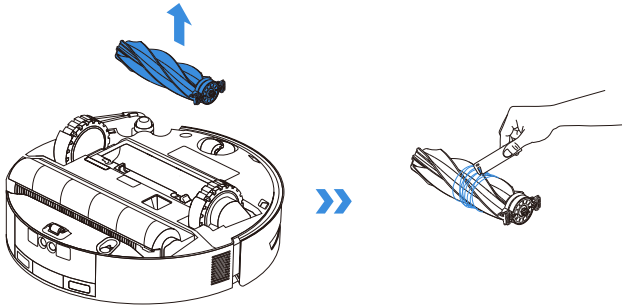

4. Nainstalujte hlavní kartáč a kryt.

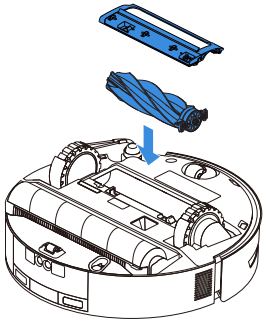

Čištění postranního kartáče

Vyjměte boční kartáč pomocí šroubováku a vyčistěte jej.

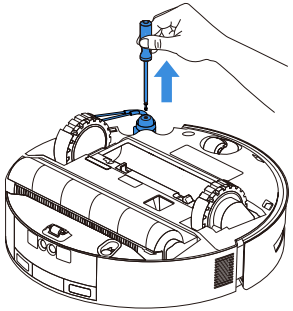

3 Údržba součástí válečku

1. Stiskněte uvolňovací tlačítko válečku na boku válečkového mopu, jemně jej nadzvedněte a vyjměte.

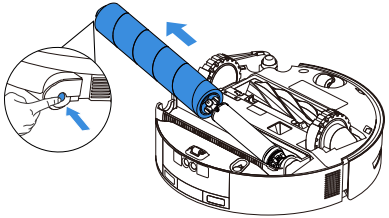

2. Sejměte kryt konce válečku, vyčistěte a osušte válečkový mop. Komoru válce otřete vlhkým a vyždímaným hadříkem.

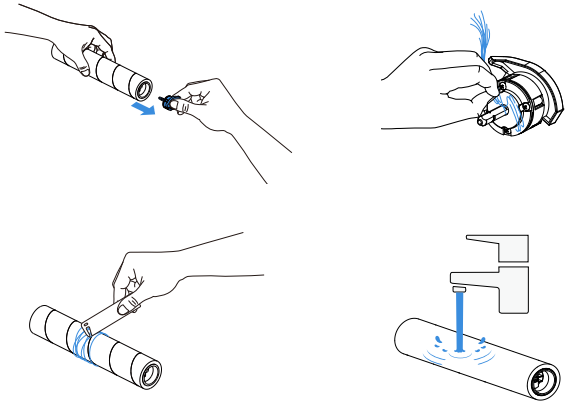

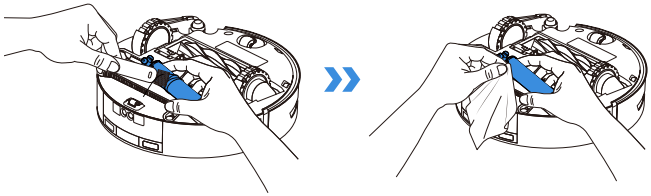

Poznámka:
• Během čištění netahejte za součásti motoru válečku silou, aby nedošlo k jejich poškození.
• Neoplachujte DEEBOT vodou.
3. Znovu nasaďte koncový kryt válečku a připojte válečkový mop k motoru. Jakmile je mop na svém místě, zarovnejte uvolňovací tlačítko válečku s drážkou na boku komory válečku a stiskněte jej. Zvuk „cvaknutí“ signalizuje správnou instalaci mopu.

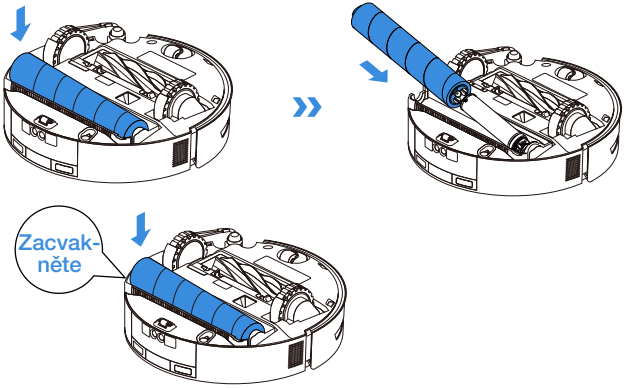

Poznámka: Zjistěte více o příslušenství v aplikaci ECOVACS HOME nebo na https://www.ecovacs.com.

4 Údržba odkapávací vaničky

1. Stisknutím uvolňovacího tlačítka odkapávací vaničky vyjměte a potom ji vyčistěte a osušte.

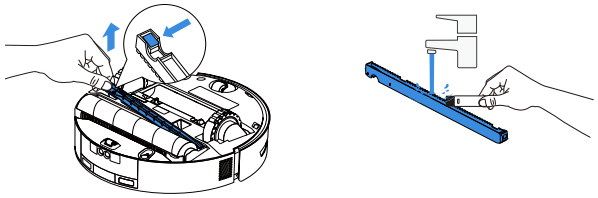

Poznámka: Při otáčení robota DEEBOT, pokud není v režimu sušení, může uniknout malé množství zbytkové vody.

2. Znovu nainstalujte odkapávací vaničku a pevně ji přitlačte, dokud nebude správně nainstalována.

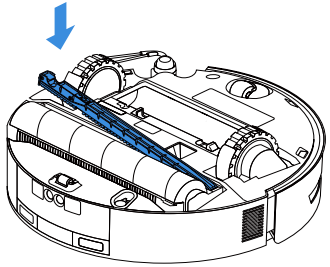

5 Čištění krytu mopovacího válečku

1. Po vyjmutí mopovacího válečku posuňte uvolňovací spínač krytu mopovacího válečku doprava, aby se odblokoval.

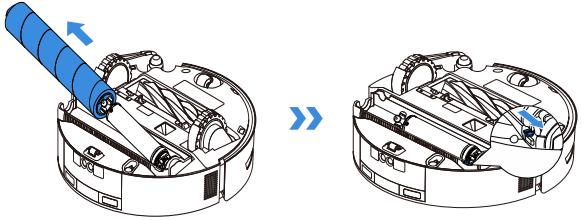

2. Uchopte kryt mopovacího válečku za drážku na komoře válce, jemně jej otočte a zvedněte.

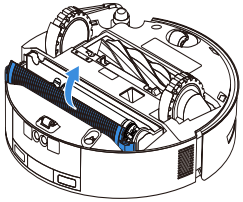

3. Po vyčištění a vysušení krytu mopovacího válečku vyrovnejte jeho osu s dráhou na levé straně komory válečku, znovu jej namontujte a zajistěte uvolňovací spínač.

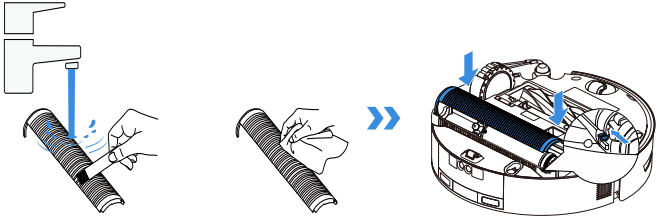

6 Proveďte údržbu ostatních komponent

Čištění čočky modulu pro vyhýbání se překážkám

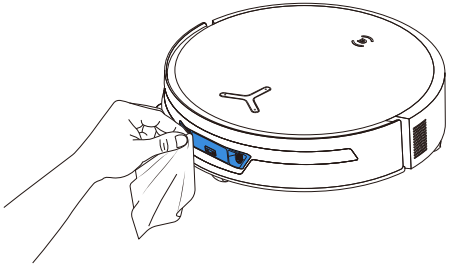

Čištění nárazníku

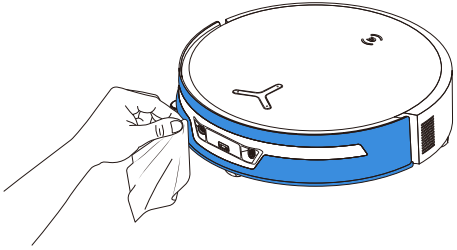

Vyčistěte navigační modul

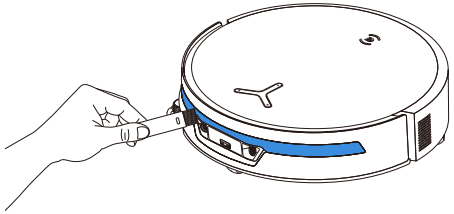

Čištění senzoru okrajů

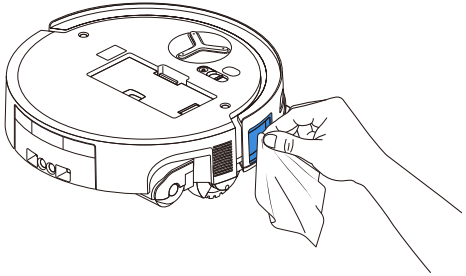

Čištění nabíjecích kontaktů

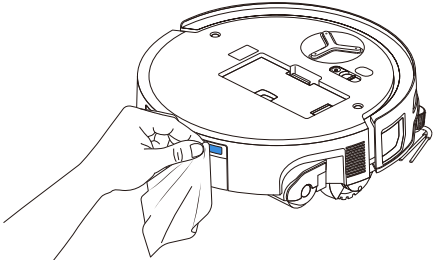

Poznámka:

• Otřete komponenty suchým čistým hadříkem. Nikdy nepoužívejte mokrý hadřík. Nepoužívejte čisticí spreje ani saponáty, protože vlhkost by mohla způsobit poškození.

• Nabíjecí kontakty obsahují citlivé elektronické součástky. Čistěte je suchým hadříkem. Nepoužívejte mokrý hadřík, aby nedošlo k poškození vodou.

Čištění senzorů proti pádu

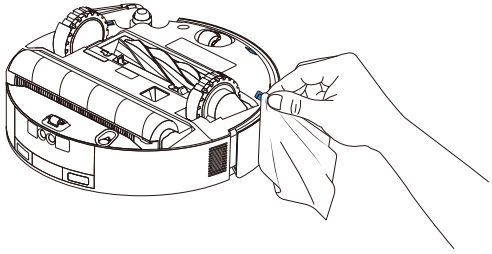

Čištění univerzálního kolečka

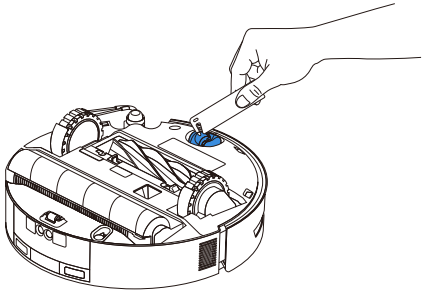

Čištění hnacích koleček

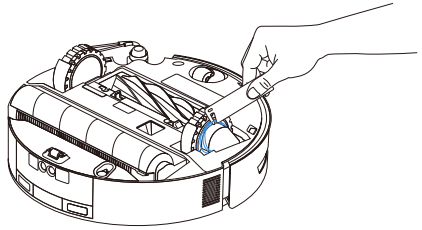

ÚDRŽBA STANICE

❶ Údržba nádoby na prach a jejího filtru

1. Zvedněte uvolňovací tlačítko nádoby a vyjměte nádobu na prach.

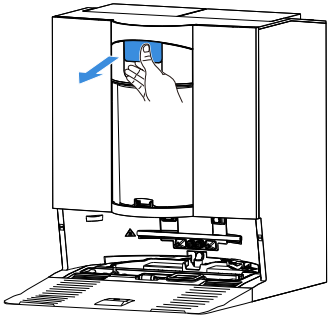

2. Vyrovnejte dno nádoby na prach s odpadkovým košem. Jemně pohybujte uvolňovacího tlačítka nádoby na prach dopředu a dozadu, abyste vyčistili systém s více kužely a vnitřní stěnu nádoby na prach. Pevně stiskněte tlačítko, dokud necvakne, aby se otevřel spodní kryt a uvolnil se prach.

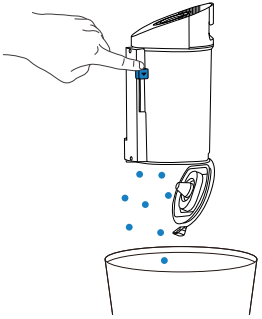

3. Odšroubujte horní část a vyjměte filtr.

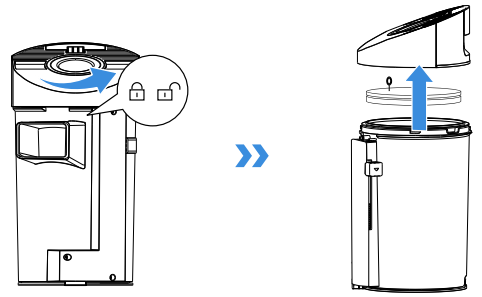

4. Odšroubujte vícekuželovou strukturu.

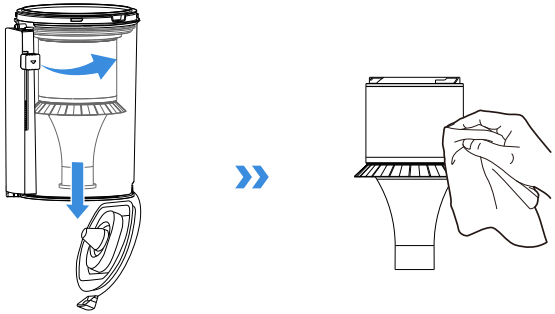

Poznámka: Strukturu s více kužely nedoporučujeme mýt. V případě potřeby můžete použít vlhký hadřík a nechat uschnout na vzduchu.

5. Nádobu opláchněte vodou nebo ji otřete vlhkým hadříkem.

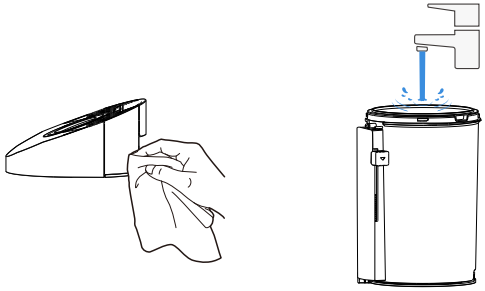

Poznámka: Před opětovným použitím nádobu na prach nezapomeňte vysušit na vzduchu.

6. Opláchněte nádobu na prach a houbový filtr vodou a osušte je.

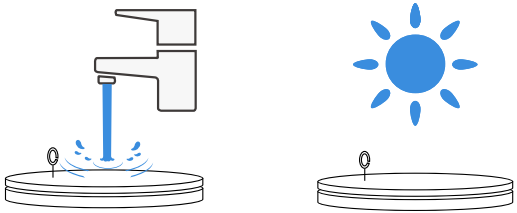

Poznámka: Před použitím filtr zcela vysušte.

❷ Proveďte údržbu vaničky na mytí mopu

1. Vyjměte a vyčistěte základnu stanice.

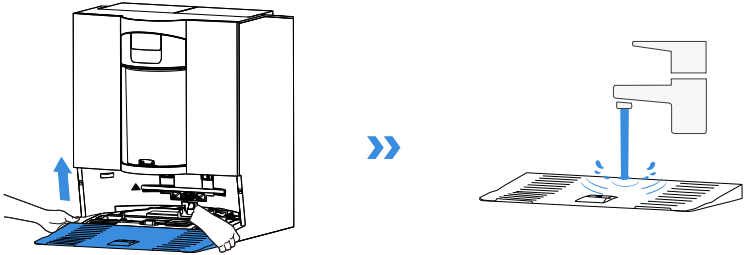

2. Vyjměte vaničku na mytí mopu. Stiskněte západku na zásobníku, abyste vyjmuli vyměnitelný filtr a vyčistili jej.

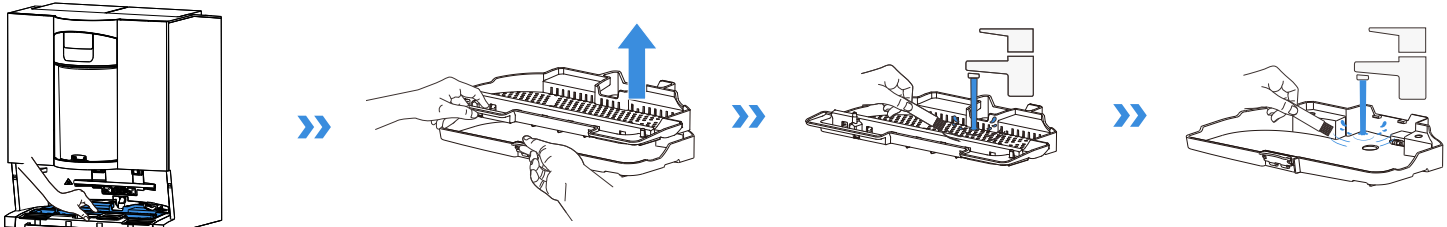

3. Znovu nainstalujte vyměnitelný filtr, zásobník a základnu stanice mopu v uvedeném pořadí. Zvuk „cvaknutí“ signalizuje, že jsou bezpečně na svém místě.

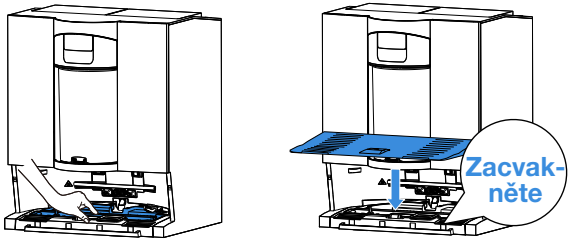

Poznámka: Instalujte vaničku správně, abyste předešli poruše.

4 Skladování

Před uskladněním robota DEEBOT plně dobijte a VYPNĚTE. Dobíjejte baterii vždy po uplynutí doby 1,5 měsíce, abyste předešli přílišnému vybití.

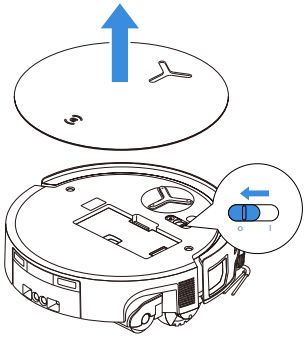

Upozorňujeme, že DEEBOT se nemůže nabíjet, když je vypnutý.

Poznámka:

• Potom, co robot DEEBOT dokončí úklid, se doporučuje nevypínat jej, ale nechat jej nabíjet, aby se lépe připravil na další úklid.

• Pokud je baterie příliš vybitá nebo jste ji dlouhou dobu nepoužívali, nepůjde robota DEEBOT dobít.
Kontaktujte společnost ECOVAC s žádostí o pomoc. Baterii sami nerozebírejte.

• Pokud zařízení DEEBOT delší dobu nepoužíváte, použijte funkci přemístění zařízení v aplikaci k vyprázdnění čisté vody uvnitř zařízení DEEBOT, udržujte nádržky na vodu ve stanici prázdné a válečkové mopy suché.

ŘEŠENÍ OBTÍŽÍ

Řešení následujících možných problémů naleznete v části řešení obtíží.

Č.	Porucha	Možná příčina	Řešení
1	Robot DEEBOT se nemůže připojit k aplikaci ECOVACS HOME.	Zadali jste nesprávný název nebo heslo pro síť Wi-F.	Vložte správný název a heslo sítě Wi-Fi.
		DEEBOT je mimo dosah signálu domácí sítě Wi-Fi.	Přesvědčte se, že je DEEBOT v dosahu signálu domácí sítě Wi-Fi. Snažte se zůstat co nejblíže směrovači.
		Robot DEEBOT není ve stavu konfigurace.	Stisknutím tlačítka RESET připojte robota DEEBOT ke svému telefonu pomocí Bluetooth. Pokud se to nezdaří, stiskněte tlačítko Reset + ⏻ a připojte se prostřednictvím aplikace ECOVACS HOME.
		Na seznamu Wi-Fi není žádná Wi-Fi.	Zkontrolujte, zda název Wi-Fi neobsahuje speciální znaky. Nepoužívejte speciální znaky, jako například ! @#& ¥%/\. Nepoužívejte síť 5 Ghz.
		Je nainstalována nesprávná aplikace.	Stáhněte a nainstalujte si aplikaci ECOVACS HOME.
2	V aplikaci nelze vytvořit mapu nábytku.	Přemístění robota DEEBOT během úklidu může způsobit ztrátu mapy.	Během úklidu nepřemisťujte robota DEEBOT.
		Automatický úklid není dokončený.	Ujistěte se, že se DEEBOT po úklidu automaticky vrátí do stanice OMNI.
		Při vytváření druhé mapy nebyl povolen režim více podlaží.	Povolte v aplikaci režim pro více podlaží.
3	Postranní kartáč během použití vypadává.	Postranní kartáč není správně nasazený.	Při instalaci bočního kartáče pomocí šroubováku se ujistěte, že je šroub bezpečně utažen.
4	Nenalezen žádný signál. Nelze provést návrat do stanice.	Stanice OMNI je nesprávně umístěna.	Umístěte stanici správně podle pokynů v části [Zapnutí a nabíjení robota DEEBOT].
		Stanice je bez napájení nebo byla přemístěna.	Zkontrolujte, zda je stanice OMNI připojená ke zdroji napájení. Stanici OMNI nepřemisťujte.
		DEEBOT nezahájil úklid ze stanice OMNI.	Doporučujeme, aby robot DEEBOT zahájil úklid ze stanice OMNI.
		Dokovací trasa je zablokovaná. Například dveře do místnosti, kde je stanice umístěna, jsou zavřené.	Udržujte dobíjecí trasu volnou.

Č.	Porucha	Možná příčina	Řešení
5	DEEBOT se vrací do stanice OMNI před dokončením úklidu.	Místnost je příliš velká a robot DEEBOT se potřebuje vrátit a dobít.	Povolte automatické obnovení. Více podrobností naleznete v pokynech v aplikaci.
		Ve velmi složitých uspořádáních domova se může účinnost úklidu snížit, což může mít za následek neúplný úklid.	Zjednodušte uspořádání domova.
6	Robot DEEBOT se nedokáže nabíjet.	DEEBOT není zapnutý (ON).	Zapněte robota DEEBOT.
		Nabíjecí kontakty robota DEEBOT nejsou připojeny k nabíjecím kontaktům stanice OMNI.	Ujistěte se, že nabíjecí kontakty robota DEEBOT jsou připojeny k nabíjecím kontaktům stanice a že bliká(!). Zkontrolujte, zda nejsou dobíjecí kontakty robota DEEBOT a stanice OMNI znečištěné. Vyčistěte tyto součásti podle pokynů v části [PRAVIDELNÁ ÚDRŽBA].
		Dobíjecí stanice OMNI není připojena k napájení.	1. Ujistěte se, že je stanice OMNI připojena k napájení. 2. Po připojení napájení se ujistěte, že je slyšet zvuk spouštění motoru.
		Základna nebyla nainstalována na místě.	Pokyny pro správnou instalaci naleznete v části [Rychlý start].
7	DEEBOT je během úklidu velmi hlučný.	Hlavní kartáč/postranní kartáč je zamotaný nebo je ucpaná nádoba na prach/válečkový mop/filtr.	Doporučuje se pravidelně čistit hlavní kartáč, boční kartáč, nádobu na prach, válečkový mop, filtr atd.
		DEEBOT je v režimu silného sání nebo v režimu maximálního sacího výkonu.	Přepněte do standardního nebo tichého režimu. Tichý režim může snížit výkon úklidu.
8	DEEBOT se v průběhu úklidu zasekne a poté se zastaví.	DEEBOT se zamotal do překážky na podlaze (elektrické kabely, závěsy, třásně koberce atd.).	DEEBOT se různými způsoby pokusí vymanit se z překážky. Pokud pokusy selžou, odstraňte překážky ručně a znovu zapněte.
		DEEBOT může uvíznout pod nábytkem, pod nímž je mezera podobně vysoká, jako je samotný robot.	Zvednete nábytek, nastavte fyzickou zábranu nebo virtuální hranici prostřednictvím aplikace ECOVACS HOME.
		Robot DEEBOT uvízl v úzkém prostoru.	Uspořádejte si domácnost, nastavte fyzickou zábranu nebo virtuální hranici prostřednictvím aplikace ECOVACS HOME.

Č.	Porucha	Možná příčina	Řešení
9	Během úklidu může robot DEEBOT narazit na problémy, jako je neuspořádaná trasa, chaotický pohyb, opakované přejezdy přes stejná místa a vynechání malých oblastí.	Velký prostor nebyl uklizen, pravděpodobně proto, že došlo k blokaci.	Ujistěte se, že jsou dveře otevřené, a odstraňte případné překážky, jako jsou pantofle a rozházené kabely. Před ukončením úklidu provede DEEBOT doplňkový úklid.
		Při překonávání schodů, prahů a dveřních lišt mohou hnací kolečka na zemi prokluzovat, což může ovlivnit úsudek robota DEEBOT o celém domácím prostředí.	Zavřete dveře místnosti nebo v aplikaci nastavte virtuální hranici. Potom lze robota DEEBOT přenést do místnosti a uklidit ji samostatně.
		Na čerstvě navoskovaných nebo vyleštěných podlahách a na hladkých dlaždicích může být tření mezi hnacími kolečky a podlahou menší.	Než zahájíte úklid, počkejte, až vosk zaschne.
10	Po návratu do stanice OMNI robot DEEBOT nevyprázdní nádobu na prach.	Funkce automatického vyprázdnění nebyla v aplikaci zapnuta.	Zapněte funkci automatického vyprazdňování v aplikaci.
		Ruční přesunutí robota DEEBOT zpět do stanice nespustí funkci automatického vyprázdnění.	Doporučujeme nechat robota DEEBOT, aby se sám vrátil na stanici OMNI. Nepřesunujte ho ručně.
		V režimu „Nerušit“ robot DEEBOT po návratu do stanice OMNI neprovede vysypání nečistot.	V aplikaci vypněte funkci Nerušit nebo ručně spusťte vysypávání prachu.
		Stanice zaznamenala snížení efektivity vyprazdňování.	Vyčistěte nádobu na prach a houbový filtr podle pokynů v části [PRAVIDELNÁ ÚDRŽBA], správně uzavřete sběrný koš a nainstalujte jej do stanice.
		Zkontrolujte, zda není nádoba na prach plná a nezpůsobuje ucpání.	Vyčistěte nádobu na prach podle pokynů v části [PRAVIDELNÁ ÚDRŽBA].
		Pokud jste vyloučili výše uvedené možné příčiny, mohou být komponenty stanice porouchané.	Kontaktujte oddělení zákaznické péče, kde vám pomohou.
11	Automatické vyprázdnění se nezdařilo.	Stanice zaznamenala snížení efektivity vyprazdňování.	Vyčistěte nádobu na prach a houbový filtr podle pokynů v části [PRAVIDELNÁ ÚDRŽBA], správně uzavřete sběrný koš a nainstalujte jej do stanice.
		Výstup nádoby na prach blokují cizí předměty.	Vyjměte nádobu na prach a vyčistěte otvory od cizích předmětů.
		Nádoba na prach není správně nainstalována nebo pevně uzavřena.	Správně nainstalujte nádobu na prach a pevně ji uzavřete.

Č.	Porucha	Možná příčina	Řešení
12	Když robot DEEBOT pracuje, dochází k úniku prachu.	Výstup nádoby na prach blokují cizí předměty.	Vyjměte nádobu na prach a vyčistěte otvory od cizích předmětů.
13	Válečkový mop se neotáčí.	Válečkový mop není správně nainstalován.	Nainstalujte válečkový mop správně podle pokynů v části [PRAVIDELNÁ ÚDRŽBA].
		Válečkový mop je zablokován cizími předměty.	Válečkový mop řádně vyčistěte a nainstalujte dle pokynů v části [PRAVIDELNÁ ÚDRŽBA].
14	Hnací kolečko je zaseknuté.	Hnací kolečko je zapletené nebo zaseknuté kvůli cizím předmětům.	Otáčením a stisknutím hnacího kolečka zkontrolujte, zda není obaleno nebo zablokováno cizími předměty. V případě nálezu cizích předmětů je neprodleně očistěte. Pokud tento problém přetrvává, obraťte se na zákaznický servis.
15	Mycí vanička na mop je plná vody a nelze ji vyprázdnit. Hlasový pokyn oznámí poruchu mycí vaničky mopu.	Nádržka na špinavou vodu není správně vložená.	Zatlačte na nádržku na špinavou vodu, abyste se přesvědčili, zda je správně vložená.
		Těsnící zátky nádržky na špinavou vodu nejsou správně nainstalovány.	Zkontrolujte, zda jsou obě těsnicí zátky správně namontovány.
		Mycí vanička na mop není správně nainstalována.	Zkontrolujte a ujistěte se, že je mycí vanička na mop správně nainstalována.
		Zkontrolujte, zda se plovoucí koule nezasekla, když v základně vaničky na mytí mopu není žádná voda.	Vyjměte vaničku na mytí mopu a vraťte plovoucí kouli na místo.
		Stanice OMNI nemůže normálně odvádět vodu.	Umístěte robota DEEBOT do stanice. Jakmile se ujistíte, že se nabíjí, dvakrát klepněte na ⏻ . Pokud problém přetrvává, obraťte se na zákaznický servis.
		Sací otvor vaničky na mytí mopu je ucpaný cizími předměty nebo nečistotami.	Vyčistěte vaničku na mytí mopu a příslušný filtr a ujistěte se, že v přívodu nejsou žádné cizí předměty.
		Hlasové upozornění přetrvává i po vyzkoušení všech výše uvedených řešení.	Vypněte a zapněte stanici. Pokud tento problém přetrvává, obraťte se na zákaznický servis.

16	Během schnutí mopovací podložky se ozve hlasitý zvuk	Při zapnuté funkci sušení sběrné nádoby na prach se zvyšuje hlučnost	V aplikaci vypněte funkci sušení sběrné nádoby na prach
17	Porucha funkce ohřevu nádrže na špinavou vodu	Funkce ohřevu nádrže na špinavou vodu je v aplikaci deaktivována	V aplikaci zapněte funkci ohřevu nádrže na špinavou vodu
		DEEBOT během naplánované doby ohřevu nádržky na špinavou vodu provádí jiné úkony, jako je úklid, sušení nebo nabíjení	Ručně upravte časový plán ohřevu nádrže na špinavou vodu v aplikaci a ujistěte se, že se v tomto časovém úseku nebudou spouštět žádné úlohy
		Zbytková voda na dně nádrže na špinavou vodu způsobuje zkrat, což vede k tomu, že stanice z bezpečnostních důvodů přeruší dodávku elektřiny	1. Zkontrolujte, zda na vnější spodní straně nádrže na špinavou vodu a na odpovídajících kontaktních pružinách na stanici není zbytková vlhkost. Vodu otřete papírovým ubrouskem, aby během zahřívání nedošlo ke zkratu. 2. Při každodenním vypouštění odpadní vody z nádrže na špinavou vodu nebo při čištění jejího povrchu dbejte na to, aby vnější spodní část nádrže zůstala zcela suchá. „Aby se snížilo riziko případných poruch způsobených přehřátím, nedovolte, aby se spodní část dostala do přímého kontaktu s vodou.“

Pokud problém přetrvává i přes doporučená řešení, kontaktujte náš zákaznický servis.

TECHNICKÉ ÚDAJE

Model	**ZJ2570**		
Jmenovitý příkon	17,8 V ⎓ 2 A	Vstup pro rychlé nabíjení	16,4 V ⎓ 10,5 A
Čas dobíjení	přibl. 2,5 h		
Model stanice	**CH2619**		
Jmenovitý příkon stanice	220–240 V ~ 50–60 Hz 0,5 A		
Jmenovitý výkon stanice	17,8 V ⎓ 2 A	Rychlé nabíjení (krátká doba)	16,4 V ⎓ 10,5 A
Proud jmenovitého příkonu (nabíjení)	220–240 V ~ 50–60 Hz 2 A		
Výkon (vyprazdňování)	400 W		
Výkon (vytírání horkou vodou)	360 W		
Příkon (ohřev nádrže na špinavou vodu)	90 W		
Frekvenční pásmo	2400–2483,5 MHz		
Spotřeba v pohotovostním režimu při zapojení do sítě	Méně než 2,00 W		

Výkon bezdrátového modulu je méně než 100 mW.
Na základě požadavků na produkt (funkčnost a uživatelská zkušenost) naše produkty používají architekturu spotřebičů s ultranízkou spotřebou, takže neexistuje žádný režim vypnutí a žádný pohotovostní režim. Po úplném nabití zařízení přejde do 20 minut do síťového pohotovostního režimu. Příkon síťového pohotovostního režimu je 1,8 W
Poznámka: Technologie a design se v rámci neustálého zlepšování výrobku může změnit.
Objevte další příslušenství na https://www.ecovacs.com.

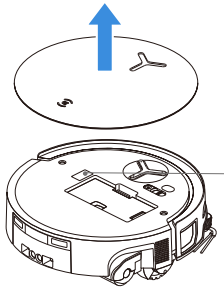

Pomocí mobilního fotoaparátu naskenujte QR kód a získejte uživatelskou příručku.

Výhradný dovozca a distribútor značky ECOVACS pre SR:
Výhradní dovozce a distributor značky ECOVACS pro ČR:

PLAY Electronics, s.r.o.

Prielohy 1166/1D, 010 07 Žilina
Slovenská republika
+421 918 444 373

info@ecovacsrobot.sk www.ecovacsrobot.sk
info@ecovacsrobot.cz www.ecovacsrobot.cz

Hlučnosť: ≤60 dB (A) (Testované v laboratóriu ECOVACS.)
Hlučnost: ≤60 dB (A) (Testováno v laboratoři ECOVACS.)

Úplné znenie vyhlásenia o zhode EÚ je k dispozícii na webovej adrese:
www.ecovacsrobot.sk/vyhlasenieozhode
Úplné znění EU prohlášení o shodě je k dispozici na webové adrese:
www.ecovacsrobot.cz/prohlasenioshode

Výrobca / výrobce:

Ecovacs Home Service Robotics Co., Ltd.

Ecovacs Home Service Robotics Co., Ltd., No. 518 Songwei Road, Wusongjiang Industry Park,
Guoxiang Street, Wuzhong District, Suzhou, Jiangsu, Čína
ecovacs@ecovacs.com, +86 0512-66276290